ASSOCIAÇÃO MATO-GROSSENSE DOS MUNICÍPIOS

SITE: www.amm.org.br - e-mail: centraldeprojetosamm@gmail.com
AV. RUBENS DE MENDONÇA Nº 3.920 - CEP: 78,000-070 - CUIABÁ - MT
FONE: (65) 2123-1200 - FAX: 2123-1251

Ref.: Tabela de Serviços SINAPI (OUTUBRO/2017) COM DESONERAÇÃO e/ou composições PiniTCPO

BDI **26,37%**

COORDENAÇÃO DE PROJETOS

OBRA: PROJETO DE REVITALIZAÇÃO DA PRAÇA DO LAZER — **DATA:** 17/05/2018
LOCAL: RUA 03, RUA 04, RUA 05 E RUA 06 — **LEIS SOCIAIS:** 88,80%

PROJETO DE REVITALIZAÇÃO DA PRAÇA DO LAZER

1.0	ADMINISTRAÇÃO OBRA	3,41%	30.155,72
2.0	SERVIÇOS INICIAIS	2,66%	23.525,95
	BANCOS E CERCA DE EUCALÍPITO		**57.046,91**
3.0	FUNDAÇÃO	1,14%	10.075,80
4.0	IMPERMEABILIZAÇÃO	0,26%	2.267,38
5.0	BANCOS E FLOREIRAS	3,03%	26.755,00
6.0	CERCA DE EUCALÍPTO	2,03%	17.948,73
	PISO ELEVADO		**55.170,83**
7.0	MOVIMENTO DE TERRA	0,17%	1.515,44
8.0	FUNDAÇÃO	1,01%	8.909,37
9.0	ESTRUTURA	1,45%	12.778,03
10.0	IMPERMEABILIZAÇÃO	0,18%	1.584,61
11.0	PISO ELEVADO	3,44%	30.383,38
	PLAYGROUND		**31.892,90**
12.0	PLAYGROUND	3,61%	31.892,90
	IMPLANTAÇÃO		**685.829,16**
13.0	PERGOLADO	2,16%	19.117,39
14.0	PISOS	24,99%	220.848,19
15.0	ESTACIONAMENTO	8,29%	73.246,62
16.0	INSTALAÇÕES ELÉTRICAS	27,01%	238.694,86
17.0	PINTURAS	1,73%	15.267,86
18.0	URBANIZAÇÃO E SERVIÇOS EXTERNOS	7,79%	68.819,98
19.0	ACESSIBILIDADE	2,90%	25.648,63
20.0	SERVIÇOS COMPLEMENTARES	2,74%	24.185,63
	TOTAL GERAL	**100,00%**	**R$ 883.621,47**

Marcelo M. J. de Araujo
Eng. Civil
CREA - MT 033087

ASSOCIAÇÃO MATO-GROSSENSE DOS MUNICÍPIOS

SITE: **www.amm.org.br** - e-mail: **centraldeprojetosamm@gmail.com**
AV. RUBENS DE MENDONÇA Nº 3.920 - CEP: 78,000-070 - CUIABÁ - MT
FONE: (65) 2123-1200 - FAX: 2123-1251

Ref.: Tabela de Serviços
SINAPI (OUTUBRO/2017)
COM DESONERAÇÃO
e/ou composições PiniTCPO

BDI 26,37%

C O O R D E N A Ç Ã O D E P R O J E T O S

OBRA: PROJETO DE REVITALIZAÇÃO DA PRAÇA DO LAZER
LOCAL: RUA 03, RUA 04, RUA 05 E RUA 06

DATA: 17/05/2018
LEIS SOCIAIS: 88,80%

O R Ç A M E N T O

ITEM	CÓDIGO	DESCRIÇÃO DO SERVIÇO	UN.	QUANT.	PREÇO UNIT. (R$)	PREÇO BDI. (R$)	PREÇO FINAL (R$)
		PROJETO DE REVITALIZAÇÃO DA PRAÇA DO LAZER					
1.0		**A D M I N I S T R A Ç Ã O O B R A**					**30.155,72**
1.1	AMM CIV 002	ADMINISTRAÇÃO LOCAL	UN	1,00	23.863,04	30.155,72	30.155,72
2.0		**S E R V I Ç O S I N I C I A I S**					**23.525,95**
2.1	74209/001	PLACA DE OBRA EM CHAPA DE ACO GALVANIZADO	M2	12,50	468,73	592,33	7.404,12
2.2	AMM CIV 001	LIGAÇÃO PROVISÓRIA DE ÁGUA PARA OBRA E INSTALAÇÃO SANITÁRIA PROVISÓRIA, PEQUENAS OBRAS - INSTALAÇÃO MÍNIMA	UN	1,00	2.046,64	2.586,33	2.586,33
2.3	93212	EXECUÇÃO DE SANITÁRIO E VESTIÁRIO EM CANTEIRO DE OBRA EM CHAPA DE MADEIRA COMPENSADA, NÃO INCLUSO MOBILIÁRIO. AF_02/2016	M2	6,16	515,95	652,00	4.016,32
2.4	73827/001	KIT CAVALETE PVC COM REGISTRO 1/2" - FORNECIMENTO E INSTALAÇÃO	UN	1,00	56,11	70,90	70,90
2.5	41598	ENTRADA PROVISORIA DE ENERGIA ELETRICA AEREA TRIFASICA 40A EM POSTE MADEIRA	UN	1,00	1.271,90	1.607,30	1.607,30
2.6	93584	EXECUÇÃO DE DEPÓSITO EM CANTEIRO DE OBRA EM CHAPA DE MADEIRA COMPENSADA, NÃO INCLUSO MOBILIÁRIO. AF_04/2016	M2	9,00	371,55	469,52	4.225,68
2.7	74220/001	TAPUME DE CHAPA DE MADEIRA COMPENSADA, E= 6MM, COM PINTURA A CAL E REAPROVEITAMENTO DE 2X	M2	61,60	46,45	58,69	3.615,30

Marcelo M. J. de Araujo
Eng. Civil
CREA - MT 033087

ASSOCIAÇÃO MATO-GROSSENSE DOS MUNICÍPIOS

SITE: **www.amm.org.br** - e-mail: **centraldeprojetosamm@gmail.com**
AV. RUBENS DE MENDONÇA Nº 3.920 - CEP: 78,000-070 - CUIABÁ - MT
FONE: (65) 2123-1200 - FAX: 2123-1251

Ref.: Tabela de Serviços
SINAPI (OUTUBRO/2017)
COM DESONERAÇÃO
e/ou composições PiniTCPO

BDI 26,37%

C O O R D E N A Ç Ã O D E P R O J E T O S

OBRA: PROJETO DE REVITALIZAÇÃO DA PRAÇA DO LAZER
LOCAL: RUA 03, RUA 04, RUA 05 E RUA 06

DATA: 17/05/2018
LEIS SOCIAIS: 88,80%

O R Ç A M E N T O

ITEM	CÓDIGO	DESCRIÇÃO DO SERVIÇO	UN.	QUANT.	PREÇO UNIT. (R$)	PREÇO BDI. (R$)	PREÇO FINAL (R$)
		BANCOS E CERCA DE EUCALIPITO					
3.0		**F U N D A Ç Ã O**					**10.075,80**
3.1	93358	ESCAVAÇÃO MANUAL DE VALAS. AF_03/2016	M3	17,32	55,58	70,23	1.216,38
3.2	96995	REATERRO MANUAL APILOADO COM SOQUETE. AF_10/2017	M3	4,32	33,70	42,58	183,94
3.3	72961	REGULARIZACAO E COMPACTACAO DE SUBLEITO ATE 20 CM DE ESPESSURA	M2	86,62	1,22	1,54	133,39
3.4	95241	LASTRO DE CONCRETO MAGRO, APLICADO EM PISOS OU RADIERS, ESPESSURA DE 5 CM. AF_07_2016	M2	86,62	19,12	24,16	2.092,73
3.5	95474	ALVENARIA DE EMBASAMENTO EM TIJOLOS CERAMICOS MACICOS 5X10X20CM, ASSENTADO COM ARGAMASSA TRACO 1:2:8 (CIMENTO, CAL E AREIA)	M3	8,66	589,33	744,73	6.449,36
4.0		**I M P E R M E A B I L I Z A Ç Ã O**					**2.267,38**
4.1	74106/001	IMPERMEABILIZACAO DE ESTRUTURAS ENTERRADAS, COM TINTA ASFALTICA, DUAS DEMAOS.	M2	216,56	8,29	10,47	2.267,38

Geise Medeiros Silva
Eng. Civil
CREA: 120825001-9

ASSOCIAÇÃO MATO-GROSSENSE DOS MUNICÍPIOS

SITE: **www.amm.org.br** - e-mail: **centraldeprojetosamm@gmail.com**
AV. RUBENS DE MENDONÇA Nº 3.920 - CEP: 78,000-070 - CUIABÁ - MT
FONE: (65) 2123-1200 - FAX: 2123-1251

Ref.: Tabela de Serviços
SINAPI (OUTUBRO/2017)
COM DESONERAÇÃO
e/ou composições PiniTCPO

BDI 26,37%

C O O R D E N A Ç Ã O D E P R O J E T O S

OBRA: PROJETO DE REVITALIZAÇÃO DA PRAÇA DO LAZER
LOCAL: RUA 03, RUA 04, RUA 05 E RUA 06

DATA: 17/05/2018
LEIS SOCIAIS: 88,80%

O R Ç A M E N T O

ITEM	CÓDIGO	DESCRIÇÃO DO SERVIÇO	UN.	QUANT.	PREÇO UNIT. (R$)	PREÇO BDI. (R$)	PREÇO FINAL (R$)
5.0		**B A N C O S E F L O R E I R A S**					**26.755,00**
5.1	87448	ALVENARIA DE VEDAÇÃO DE BLOCOS VAZADOS DE CONCRETO DE 9X19X39CM (ESPESSURA 9CM) DE PAREDES COM ÁREA LÍQUIDA MENOR QUE 6M² SEM VÃOS E ARGAMASSA DE ASSENTAMENTO COM PREPARO MANUAL. AF_06/2014	M2	161,82	46,78	59,11	9.565,18
5.2	96995	REATERRO MANUAL APILOADO COM SOQUETE. AF_10/2017	M3	44,22	33,70	42,58	1.882,88
5.3	95241	LASTRO DE CONCRETO MAGRO, APLICADO EM PISOS OU RADIERS, ESPESSURA DE 5 CM. AF_07_2016	M2	38,76	19,12	24,16	936,44
5.4	87893	CHAPISCO APLICADO EM ALVENARIA (SEM PRESENÇA DE VÃOS) E ESTRUTURAS DE CONCRETO DE FACHADA, COM COLHER DE PEDREIRO. ARGAMASSA TRAÇO 1:3 COM PREPARO MANUAL. AF_06/2014	M2	161,82	4,72	5,96	964,44
		PINTURA					
5.5	87792	EMBOÇO OU MASSA ÚNICA EM ARGAMASSA TRAÇO 1:2:8, PREPARO MECÂNICO COM BETONEIRA 400 L, APLICADA MANUALMENTE EM PANOS CEGOS DE FACHADA (SEM PRESENÇA DE VÃOS), ESPESSURA DE 25 MM. AF_06/2014	M2	123,55	25,10	31,71	3.917,77
5.6	88489	APLICAÇÃO MANUAL DE PINTURA COM TINTA LÁTEX ACRÍLICA EM PAREDES, DUAS DEMÃOS. AF_06/2014	M2	123,55	10,12	12,78	1.578,96
		REVESTIMENTO CERÂMICO					
5.7	87527	EMBOÇO, PARA RECEBIMENTO DE CERÂMICA, EM ARGAMASSA TRAÇO 1:2:8, PREPARO MECÂNICO COM BETONEIRA 400L, APLICADO MANUALMENTE EM FACES INTERNAS DE PAREDES, PARA AMBIENTE COM ÁREA MENOR QUE 5M2, ESPESSURA DE 20MM, COM EXECUÇÃO DE TALISCAS. AF_06/2014	M2	73,85	26,22	33,13	2.446,65
5.8	AMM CIV 007	REVESTIMENTO CERÂMICO PARA PISO COM PLACAS TIPO ESMALTADA EXTRA DE DIMENSÕES 60X60 CM APLICADA EM AMBIENTES DE ÁREA MENOR QUE 5 M2.	M2	73,85	58,54	73,97	5.462,68
6.0		**C E R C A D E E U C A L Í P T O**					**17.948,73**
6.1	AMM CIV 006	FORNECIMENTO E INSTALAÇÃO DE CERCA EM EUCALIPTO	UN	1,00	14.203,32	17.948,73	17.948,73

Marcelo M. J. de Araujo
Eng. Civil
CREA - MT 033087

ASSOCIAÇÃO MATO-GROSSENSE DOS MUNICÍPIOS

SITE: **www.amm.org.br** - e-mail: **centraldeprojetosamm@gmail.com**
AV. RUBENS DE MENDONÇA Nº 3.920 - CEP: 78,000-070 - CUIABÁ - MT
FONE: (65) 2123-1200 - FAX: 2123-1251

Ref.: Tabela de Serviços
SINAPI (OUTUBRO/2017)
COM DESONERAÇÃO
e/ou composições PiniTCPO

BDI 26,37%

COORDENAÇÃO DE PROJETOS

OBRA: PROJETO DE REVITALIZAÇÃO DA PRAÇA DO LAZER
LOCAL: RUA 03, RUA 04, RUA 05 E RUA 06

DATA: 17/05/2018
LEIS SOCIAIS: 88,80%

ORÇAMENTO

ITEM	CÓDIGO	DESCRIÇÃO DO SERVIÇO	UN.	QUANT.	PREÇO UNIT. (R$)	PREÇO BDI. (R$)	PREÇO FINAL (R$)
		PISO ELEVADO					
7.0		**MOVIMENTO DE TERRA**					**1.515,44**
		SAPATA					
7.1	96523	ESCAVAÇÃO MANUAL PARA BLOCO DE COROAMENTO OU SAPATA, COM PREVISÃO DE FÔRMA. AF_06/2017	M3	4,38	63,50	80,24	351,45
7.2	96995	REATERRO MANUAL APILOADO COM SOQUETE. AF_10/2017	M3	1,75	33,70	42,58	74,57
7.3	94097	PREPARO DE FUNDO DE VALA COM LARGURA MENOR QUE 1,5 M, EM LOCAL COM NÍVEL BAIXO DE INTERFERÊNCIA. AF_06/2016	M2	8,77	4,23	5,34	46,83
		VIGA BALDRAME					
7.4	96527	ESCAVAÇÃO MANUAL DE VALA PARA VIGA BALDRAME, COM PREVISÃO DE FÔRMA. AF_06/2017	M3	7,18	83,42	105,41	756,84
7.5	96995	REATERRO MANUAL APILOADO COM SOQUETE. AF_10/2017	M3	5,21	33,70	42,58	221,84
7.6	94097	PREPARO DE FUNDO DE VALA COM LARGURA MENOR QUE 1,5 M, EM LOCAL COM NÍVEL BAIXO DE INTERFERÊNCIA. AF_06/2016	M2	11,97	4,23	5,34	63,91
8.0		**FUNDAÇÃO**					**8.909,37**
		SAPATA					
8.1	96619	LASTRO DE CONCRETO MAGRO, APLICADO EM BLOCOS DE COROAMENTO OU SAPATAS, ESPESSURA DE 5 CM. AF_08/2017	M2	8,77	19,94	25,19	220,91
8.2	94965	CONCRETO FCK = 25MPA, TRAÇO 1:2,3:2,7 (CIMENTO/ AREIA MÉDIA/ BRITA 1) - PREPARO MECÂNICO COM BETONEIRA 400 L. AF_07/2016	M3	2,19	304,93	385,34	843,89
8.3	74157/004	LANCAMENTO/APLICACAO MANUAL DE CONCRETO EM FUNDACOES	M3	2,19	92,22	116,53	255,20
8.4	96535	FABRICAÇÃO, MONTAGEM E DESMONTAGEM DE FÔRMA PARA SAPATA, EM MADEIRA SERRADA, E=25 MM, 4 UTILIZAÇÕES. AF_06/2017	M2	15,95	79,75	100,78	1.607,44
8.5	96544	ARMAÇÃO DE BLOCO, VIGA BALDRAME OU SAPATA UTILIZANDO AÇO CA-50 DE 6,3 MM - MONTAGEM. AF_06/2017	KG	63,90	9,26	11,70	747,63
		VIGA BALDRAME					
8.6	94965	CONCRETO FCK = 25MPA, TRAÇO 1:2,3:2,7 (CIMENTO/ AREIA MÉDIA/ BRITA 1) - PREPARO MECÂNICO COM BETONEIRA 400 L. AF_07/2016	M3	1,97	304,93	385,34	759,11
8.7	74157/004	LANCAMENTO/APLICACAO MANUAL DE CONCRETO EM FUNDACOES	M3	1,97	92,22	116,53	229,56
8.8	96536	FABRICAÇÃO, MONTAGEM E DESMONTAGEM DE FÔRMA PARA VIGA BALDRAME, EM MADEIRA SERRADA, E=25 MM, 4 UTILIZAÇÕES. AF_06/2017	M2	23,94	37,25	47,07	1.126,85
8.9	96545	ARMAÇÃO DE BLOCO, VIGA BALDRAME OU SAPATA UTILIZANDO AÇO CA-50 DE 8 MM - MONTAGEM. AF_06/2017	KG	136,20	8,81	11,13	1.515,90
8.10	96543	ARMAÇÃO DE BLOCO, VIGA BALDRAME E SAPATA UTILIZANDO AÇO CA-60 DE 5 MM - MONTAGEM. AF_06/2017	KG	117,60	10,79	13,63	1.602,88
9.0		**ESTRUTURA**					**12.778,03**
		VIGAS					
9.1	94965	CONCRETO FCK = 25MPA, TRAÇO 1:2,3:2,7 (CIMENTO/ AREIA MÉDIA/ BRITA 1) - PREPARO MECÂNICO COM BETONEIRA 400 L. AF_07/2016	M3	1,97	304,93	385,34	759,11
9.2	92873	LANÇAMENTO COM USO DE BALDES, ADENSAMENTO E ACABAMENTO DE CONCRETO EM ESTRUTURAS. AF_12/2015	M3	1,97	142,89	180,57	355,72
9.3	92448	MONTAGEM E DESMONTAGEM DE FÔRMA DE VIGA, ESCORAMENTO COM PONTALETE DE MADEIRA, PÉ-DIREITO SIMPLES, EM MADEIRA SERRADA, 4 UTILIZAÇÕES. AF_12/2015	M2	39,35	67,09	84,78	3.336,09
9.4	92777	ARMAÇÃO DE PILAR OU VIGA DE UMA ESTRUTURA CONVENCIONAL DE CONCRETO ARMADO EM UMA EDIFICAÇÃO TÉRREA OU SOBRADO UTILIZANDO AÇO CA-50 DE 8,0 MM - MONTAGEM. AF_12/2015	KG	139,30	8,75	11,05	1.539,26
9.5	92775	ARMAÇÃO DE PILAR OU VIGA DE UMA ESTRUTURA CONVENCIONAL DE CONCRETO ARMADO EM UMA EDIFICAÇÃO TÉRREA OU SOBRADO UTILIZANDO AÇO CA-60 DE 5,0 MM - MONTAGEM. AF_12/2015	KG	117,60	10,70	13,52	1.589,95
		PILAR					
9.6	92718	CONCRETAGEM DE PILARES, FCK = 25 MPA, COM USO DE BALDES EM EDIFICAÇÃO COM SEÇÃO MÉDIA DE PILARES MENOR OU IGUAL A 0,25 M² - LANÇAMENTO, ADENSAMENTO E ACABAMENTO. AF_12/2015	M3	0,62	467,92	591,31	366,61
9.7	92412	MONTAGEM E DESMONTAGEM DE FÔRMA DE PILARES RETANGULARES E ESTRUTURAS SIMILARES COM ÁREA MÉDIA DAS SEÇÕES MENOR OU IGUAL A 0,25 M², PÉ-DIREITO SIMPLES, EM MADEIRA SERRADA, 4 UTILIZAÇÕES. AF_12/2015	M2	16,53	60,42	76,35	1.262,06
9.8	92778	ARMAÇÃO DE PILAR OU VIGA DE UMA ESTRUTURA CONVENCIONAL DE CONCRETO ARMADO EM UMA EDIFICAÇÃO TÉRREA OU SOBRADO UTILIZANDO AÇO CA-50 DE 10,0 MM - MONTAGEM. AF_12/2015	KG	103,00	7,05	8,90	916,70
9.9	92775	ARMAÇÃO DE PILAR OU VIGA DE UMA ESTRUTURA CONVENCIONAL DE CONCRETO ARMADO EM UMA EDIFICAÇÃO TÉRREA OU SOBRADO UTILIZANDO AÇO CA-60 DE 5,0 MM - MONTAGEM. AF_12/2015	KG	18,90	10,70	13,52	255,52
		LAJE MACIÇA					
9.10	94965	CONCRETO FCK = 25MPA, TRAÇO 1:2,3:2,7 (CIMENTO/ AREIA MÉDIA/ BRITA 1) - PREPARO MECÂNICO COM BETONEIRA 400 L. AF_07/2016	M3	1,43	304,93	385,34	551,03
9.11	92873	LANÇAMENTO COM USO DE BALDES, ADENSAMENTO E ACABAMENTO DE CONCRETO EM ESTRUTURAS. AF_12/2015	M3	1,43	142,89	180,57	258,21
9.12	92509	MONTAGEM E DESMONTAGEM DE FÔRMA DE LAJE MACIÇA COM ÁREA MÉDIA MENOR OU IGUAL A 20 M², PÉ-DIREITO SIMPLES, EM CHAPA DE MADEIRA COMPENSADA RESINADA, 2 UTILIZAÇÕES. AF_12/2015	M2	19,24	33,63	42,49	817,50
9.13	92785	ARMAÇÃO DE LAJE DE UMA ESTRUTURA CONVENCIONAL DE CONCRETO ARMADO EM UMA EDIFICAÇÃO TÉRREA OU SOBRADO UTILIZANDO AÇO CA-50 DE 6,3 MM - MONTAGEM. AF_12/2015	KG	28,40	7,99	10,09	286,55
9.14	92784	ARMAÇÃO DE LAJE DE UMA ESTRUTURA CONVENCIONAL DE CONCRETO ARMADO EM UMA EDIFICAÇÃO TÉRREA OU SOBRADO UTILIZANDO AÇO CA-60 DE 5,0 MM - MONTAGEM. AF_12/2015	KG	42,10	9,10	11,49	483,72
10.0		**IMPERMEABILIZAÇÃO**					**1.584,61**
10.1	74106/001	IMPERMEABILIZACAO DE ESTRUTURAS ENTERRADAS, COM TINTA ASFALTICA, DUAS DEMAOS.	M2	59,85	8,29	10,47	626,62
		LAJE					
10.2	83741	IMPERMEABILIZACAO DE SUPERFICIE COM EMULSAO ASFALTICA COM ELASTOMERO, INCLUSOS PRIMER E VEU DE POLIESTER	M2	11,68	64,91	82,02	957,99

Geise Medeiros Silva
Eng. Civil
CREA: 120825001-9

ASSOCIAÇÃO MATO-GROSSENSE DOS MUNICÍPIOS

SITE: **www.amm.org.br** - e-mail: **centraldeprojetosamm@gmail.com**
AV. RUBENS DE MENDONÇA Nº 3.920 - CEP: 78,000-070 - CUIABÁ - MT
FONE: (65) 2123-1200 - FAX: 2123-1251

Ref.: Tabela de Serviços
SINAPI (OUTUBRO/2017)
COM DESONERAÇÃO
e/ou composições PiniTCPO

BDI 26,37%

C O O R D E N A Ç Ã O D E P R O J E T O S

OBRA: PROJETO DE REVITALIZAÇÃO DA PRAÇA DO LAZER — **DATA:** 17/05/2018
LOCAL: RUA 03, RUA 04, RUA 05 E RUA 06 — **LEIS SOCIAIS:** 88,80%

O R Ç A M E N T O

ITEM	CÓDIGO	DESCRIÇÃO DO SERVIÇO	UN.	QUANT.	PREÇO UNIT. (R$)	PREÇO BDI. (R$)	PREÇO FINAL (R$)
11.0		**P I S O E L E V A D O**					**30.383,38**
11.1	87448	ALVENARIA DE VEDAÇÃO DE BLOCOS VAZADOS DE CONCRETO DE 9X19X39CM (ESPESSURA 9CM) DE PAREDES COM ÁREA LÍQUIDA MENOR QUE 6M² SEM VÃOS E ARGAMASSA DE ASSENTAMENTO COM PREPARO MANUAL. AF_06/2014	M2	24,10	46,78	59,11	1.424,55
11.2	96995	REATERRO MANUAL APILOADO COM SOQUETE. AF_10/2017	M3	60,29	33,70	42,58	2.567,14
11.3	95241	LASTRO DE CONCRETO MAGRO, APLICADO EM PISOS OU RADIERS, ESPESSURA DE 5 CM. AF_07_2016	M2	150,73	19,12	24,16	3.641,63
11.4	87893	CHAPISCO APLICADO EM ALVENARIA (SEM PRESENÇA DE VÃOS) E ESTRUTURAS DE CONCRETO DE FACHADA, COM COLHER DE PEDREIRO. ARGAMASSA TRAÇO 1:3 COM PREPARO MANUAL. AF_06/2014	M2	35,09	4,72	5,96	209,13
		DEGRAUS					
11.5	87449	ALVENARIA DE VEDAÇÃO DE BLOCOS VAZADOS DE CONCRETO DE 14X19X39CM (ESPESSURA 14CM) DE PAREDES COM ÁREA LÍQUIDA MENOR QUE 6M² SEM VÃOS E ARGAMASSA DE ASSENTAMENTO COM PREPARO EM BETONEIRA. AF_06/2014	M2	8,13	59,03	74,59	606,41
11.6	96995	REATERRO MANUAL APILOADO COM SOQUETE. AF_10/2017	M3	7,91	33,70	42,58	336,80
11.7	95241	LASTRO DE CONCRETO MAGRO, APLICADO EM PISOS OU RADIERS, ESPESSURA DE 5 CM. AF_07_2016	M2	17,24	19,12	24,16	416,51
		PINTURA					
11.8	87893	CHAPISCO APLICADO EM ALVENARIA (SEM PRESENÇA DE VÃOS) E ESTRUTURAS DE CONCRETO DE FACHADA, COM COLHER DE PEDREIRO. ARGAMASSA TRAÇO 1:3 COM PREPARO MANUAL. AF_06/2014	M2	25,37	4,72	5,96	151,20
11.9	87792	EMBOÇO OU MASSA ÚNICA EM ARGAMASSA TRAÇO 1:2:8, PREPARO MECÂNICO COM BETONEIRA 400 L, APLICADA MANUALMENTE EM PANOS CEGOS DE FACHADA (SEM PRESENÇA DE VÃOS), ESPESSURA DE 25 MM. AF_06/2014	M2	25,37	25,10	31,71	804,48
11.10	88489	APLICAÇÃO MANUAL DE PINTURA COM TINTA LÁTEX ACRÍLICA EM PAREDES, DUAS DEMÃOS. AF_06/2014	M2	25,37	10,12	12,78	324,22
		REVESTIMENTO CERÂMICO					
11.11	87527	EMBOÇO, PARA RECEBIMENTO DE CERÂMICA, EM ARGAMASSA TRAÇO 1:2:8, PREPARO MECÂNICO COM BETONEIRA 400L, APLICADO MANUALMENTE EM FACES INTERNAS DE PAREDES, PARA AMBIENTE COM ÁREA MENOR QUE 5M2, ESPESSURA DE 20MM, COM EXECUÇÃO DE TALISCAS. AF_06/2014	M2	185,82	26,22	33,13	6.156,21
11.12	AMM CIV 007	REVESTIMENTO CERÂMICO PARA PISO COM PLACAS TIPO ESMALTADA EXTRA DE DIMENSÕES 60X60 CM APLICADA EM AMBIENTES DE ÁREA MENOR QUE 5 M2.	M2	185,82	58,54	73,97	13.745,10

PLAYGROUND

12.0		**P L A Y G R O U N D**					**31.892,90**
		PISO					
12.1	93358	ESCAVAÇÃO MANUAL DE VALAS. AF_03/2016	M3	51,36	55,58	70,23	3.607,01
12.2	72961	REGULARIZACAO E COMPACTACAO DE SUBLEITO ATE 20 CM DE ESPESSURA	M2	256,82	1,22	1,54	395,50
12.3	83667	CAMADA DRENANTE COM AREIA MEDIA	M3	51,36	100,42	126,90	6.517,58
		PLAYGROUND					
12.4	AMM PARQUE 001	FORNECIMENTO E INSTALAÇÃO DO PLAYGROUND	CJ	1,00	16.912,89	21.372,81	21.372,81

Marcelo M. J. de Araujo
Eng. Civil
CREA - MT 033087

ASSOCIAÇÃO MATO-GROSSENSE DOS MUNICÍPIOS

SITE: **www.amm.org.br** - e-mail: **centraldeprojetosamm@gmail.com**
AV. RUBENS DE MENDONÇA Nº 3.920 - CEP: 78,000-070 - CUIABÁ - MT
FONE: (65) 2123-1200 - FAX: 2123-1251

Ref.: Tabela de Serviços
SINAPI (OUTUBRO/2017)
COM DESONERAÇÃO
e/ou composições PiniTCPO

BDI 26,37%

C O O R D E N A Ç Ã O D E P R O J E T O S

OBRA: PROJETO DE REVITALIZAÇÃO DA PRAÇA DO LAZER
LOCAL: RUA 03, RUA 04, RUA 05 E RUA 06

DATA: 17/05/2018
LEIS SOCIAIS: 88,80%

O R Ç A M E N T O

ITEM	CÓDIGO	DESCRIÇÃO DO SERVIÇO	UN.	QUANT.	PREÇO UNIT. (R$)	PREÇO BDI. (R$)	PREÇO FINAL (R$)
		IMPLANTAÇÃO					
13.0		**P E R G O L A D O**					**19.117,39**
13.1	96522	ESCAVAÇÃO MANUAL PARA BLOCO DE COROAMENTO OU SAPATA, SEM PREVISÃO DE FÔRMA. AF_06/2017	M3	2,02	99,19	125,34	253,18
13.2	96619	LASTRO DE CONCRETO MAGRO, APLICADO EM BLOCOS DE COROAMENTO OU SAPATAS, ESPESSURA DE 5 CM. AF_08/2017	M2	2,53	19,94	25,19	63,73
13.3	94965	CONCRETO FCK = 25MPA, TRAÇO 1:2,3:2,7 (CIMENTO/ AREIA MÉDIA/ BRITA 1) - PREPARO MECÂNICO COM BETONEIRA 400 L. AF_07/2016	M3	2,02	304,93	385,34	778,38
13.4	74157/004	LANCAMENTO/APLICACAO MANUAL DE CONCRETO EM FUNDACOES	M3	2,02	92,22	116,53	235,39
13.5	AMM EST 001	INSTALÇAO DE VIGAS DE MADEIRA NO PERGOLADO METÁLICO	UN	1,00	3.008,59	3.801,95	3.801,95
13.6	AMM EST 002	FORNECIMENTO E INSTALÇÃO DA ESTRUTURA METÁLICA DO PERGOLADO	UN	1,00	11.066,52	13.984,76	13.984,76

Geise Medeiros Silva
Eng. Civil
CREA: 120825001-9

ASSOCIAÇÃO MATO-GROSSENSE DOS MUNICÍPIOS

SITE: **www.amm.org.br** - e-mail: **centraldeprojetosamm@gmail.com**
AV. RUBENS DE MENDONÇA Nº 3.920 - CEP: 78,000-070 - CUIABÁ - MT
FONE: (65) 2123-1200 - FAX: 2123-1251

Ref.: Tabela de Serviços
SINAPI (OUTUBRO/2017)
COM DESONERAÇÃO
e/ou composições PiniTCPO

BDI 26,37%

C O O R D E N A Ç ÃO D E P R O J E T O S

OBRA: PROJETO DE REVITALIZAÇÃO DA PRAÇA DO LAZER
LOCAL: RUA 03, RUA 04, RUA 05 E RUA 06

DATA: 17/05/2018
LEIS SOCIAIS: 88,80%

O R Ç A M E N T O

ITEM	CÓDIGO	DESCRIÇÃO DO SERVIÇO	UN.	QUANT.	PREÇO UNIT. (R$)	PREÇO BDI. (R$)	PREÇO FINAL (R$)
14.0		**P I S O S**					**220.848,19**
14.1	AMM CIV 005	REGULARIZACAO E COMPACTACAO MANUAL DE TERRENO COM SOQUETE	M2	3.222,57	4,63	5,85	18.852,03
14.2	95241	LASTRO DE CONCRETO MAGRO, APLICADO EM PISOS OU RADIERS, ESPESSURA DE 5 CM. AF_07_2016	M2	318,14	19,12	24,16	7.686,26
14.3	AMM CIV 008	REVESTIMENTO CERÂMICO PARA PISO COM PLACAS TIPO ESMALTADA EXTRA DE DIMENSÕES 60X60 CM APLICADA EM AMBIENTES DE ÁREA MAIOR QUE 10 M2.	M2	318,14	45,06	56,94	18.114,89
14.4	94990	EXECUÇÃO DE PASSEIO (CALÇADA) OU PISO DE CONCRETO COM CONCRETO MOLDADO IN LOCO, FEITO EM OBRA, ACABAMENTO CONVENCIONAL, NÃO ARMADO. AF_07/2016	M3	114,19	502,55	635,07	72.518,64
14.5	93679	EXECUÇÃO DE PASSEIO EM PISO INTERTRAVADO, COM BLOCO RETANGULAR COLORIDO DE 20 X 10 CM, ESPESSURA 6 CM. AF_12/2015	M2	1.273,04	64,45	81,44	103.676,37
15.0		**E S T A C I O N A M E N T O**					**73.246,62**
15.1	72961	REGULARIZACAO E COMPACTACAO DE SUBLEITO ATE 20 CM DE ESPESSURA	M2	1.033,13	1,22	1,54	1.591,02
15.2	72916	BASE DE SOLO CIMENTO 2% MISTURA EM USINA, COMPACTACAO 100% PROCTOR INTERMEDIARIO, EXCLUSIVE ESCAVACAO, CARGA E TRANSPORTE DO SOLO	M3	206,62	29,04	36,69	7.580,88
15.3	92397	EXECUÇÃO DE PÁTIO/ESTACIONAMENTO EM PISO INTERTRAVADO, COM BLOCO RETANGULAR COR NATURAL DE 20 X 10 CM, ESPESSURA 6 CM. AF_12/2015	M2	1.033,13	49,08	62,02	64.074,72

Marcelo M. J. de Araujo
Eng. Civil
CREA - MT 033087

ASSOCIAÇÃO MATO-GROSSENSE DOS MUNICÍPIOS

SITE: **www.amm.org.br** - e-mail: **centraldeprojetosamm@gmail.com**
AV. RUBENS DE MENDONÇA Nº 3.920 - CEP: 78,000-070 - CUIABÁ - MT
FONE: (65) 2123-1200 - FAX: 2123-1251

Ref.: Tabela de Serviços
SINAPI (OUTUBRO/2017)
COM DESONERAÇÃO
e/ou composições PiniTCPO

BDI 26,37%

COORDENAÇÃO DE PROJETOS

OBRA: PROJETO DE REVITALIZAÇÃO DA PRAÇA DO LAZER
LOCAL: RUA 03, RUA 04, RUA 05 E RUA 06

DATA: 17/05/2018
LEIS SOCIAIS: 88,80%

ORÇAMENTO

ITEM	CÓDIGO	DESCRIÇÃO DO SERVIÇO	UN.	QUANT.	PREÇO UNIT. (R$)	PREÇO BDI. (R$)	PREÇO FINAL (R$)
16.0		**INSTALAÇÕES ELÉTRICAS**					**238.694,86**
16.1	91929	CABO DE COBRE FLEXÍVEL ISOLADO, 4 MM², ANTI-CHAMA 0,6/1,0 KV, PARA CIRCUITOS TERMINAIS - FORNECIMENTO E INSTALAÇÃO. AF 12/2015	M	3382,00	3,95	4,99	16.876,18
16.2	91931	CABO DE COBRE FLEXÍVEL ISOLADO, 6 MM², ANTI-CHAMA 0,6/1,0 KV, PARA CIRCUITOS TERMINAIS - FORNECIMENTO E INSTALAÇÃO. AF 12/2015	M	1097,00	5,31	6,71	7.360,87
16.3	92986	CABO DE COBRE FLEXÍVEL ISOLADO, 35 MM², ANTI-CHAMA 0,6/1,0 KV, PARA DISTRIBUIÇÃO - FORNECIMENTO E INSTALAÇÃO. AF 12/2015	M	2,00	18,21	23,01	46,02
16.4	92990	CABO DE COBRE FLEXÍVEL ISOLADO, 70 MM², ANTI-CHAMA 0,6/1,0 KV, PARA DISTRIBUIÇÃO - FORNECIMENTO E INSTALAÇÃO. AF 12/2015	M	8,00	34,66	43,79	350,32
16.5	72262	TERMINAL OU CONECTOR DE PRESSAO - PARA CABO 35MM2 - FORNECIMENTO E INSTALACAO	UN	2,00	13,22	16,70	33,40
16.6	72264	TERMINAL OU CONECTOR DE PRESSAO - PARA CABO 70MM2 - FORNECIMENTO E INSTALACAO	UN	8,00	17,93	22,65	181,20
16.7	74130/003	DISJUNTOR TERMOMAGNETICO BIPOLAR PADRAO NEMA (AMERICANO) 10 A 50A 240V, FORNECIMENTO E INSTALACAO	UN	22,00	46,93	59,30	1.304,60
16.8	74130/006	DISJUNTOR TERMOMAGNETICO TRIPOLAR PADRAO NEMA (AMERICANO) 125 A 150A 240V, FORNECIMENTO E INSTALACAO	UN	1,00	256,14	323,68	323,68
16.9	83399	RELE FOTOELETRICO P/ COMANDO DE ILUMINACAO EXTERNA 220V/1000W - FORNECIMENTO E INSTALACAO	UN	44,00	23,26	29,39	1.293,16
16.10	91941	CAIXA RETANGULAR 4" X 2" BAIXA (0,30 M DO PISO), PVC, INSTALADA EM PAREDE - FORNECIMENTO E INSTALAÇÃO. AF 12/2015	UN	62,00	6,63	8,37	518,94
16.11	91854	ELETRODUTO FLEXÍVEL CORRUGADO, PVC, DN 25 MM (3/4"), PARA CIRCUITOS TERMINAIS, INSTALADO EM PAREDE - FORNECIMENTO E INSTALAÇÃO. AF 12/2015	M	75,00	5,77	7,29	546,75
16.12	74246/001	REFLETOR RETANGULAR FECHADO COM LAMPADA VAPOR METALICO 400 W	UN	50,00	204,82	258,83	12.941,50
16.13	73769/004	POSTE DE ACO CONICO CONTINUO RETO, FLANGEADO, H=9M - FORNECIMENTO E INSTALACAO	UN	14,00	1.328,75	1.679,14	23.507,96
16.14	73855/001	CHUMBADOR DE AÇO PARA FIXAÇÃO DE POSTE DE ACO RETO OU CURVO 7 A 9M COM FLANGE - FORNECIMENTO E INSTALACAO	UN	14,00	602,88	761,85	10.665,90
16.15	74131/008	QUADRO DE DISTRIBUICAO DE ENERGIA DE EMBUTIR, EM CHAPA METALICA, PARA 50 DISJUNTORES TERMOMAGNETICOS MONOPOLARES, COM BARRAMENTO TRIFASICO E NEUTRO, FORNECIMENTO E INSTALACAO	UN	1,00	1.158,73	1.464,28	1.464,28
16.16	83448	CAIXA DE PASSGEM 50X50X60 FUNDO BRITA C/ TAMPA	UN	1,00	227,38	287,34	287,34
16.17	83447	CAIXA DE PASSAGEM 40X40X50 FUNDO BRITA COM TAMPA	UN	2,00	150,37	190,02	380,04
16.18	83446	CAIXA DE PASSAGEM 30X30X40 COM TAMPA E DRENO BRITA	UN	19,00	139,73	176,57	3.354,83
16.19	83443	CAIXA DE PASSAGEM 20X20X25 FUNDO BRITA COM TAMPA	UN	12,00	42,76	54,03	648,36
16.20	89168	(COMPOSIÇÃO REPRESENTATIVA) DO SERVIÇO DE ALVENARIA DE VEDAÇÃO DE BLOCOS VAZADOS DE CERÂMICA DE 9X19X19CM (ESPESSURA 9CM), PARA EDIFICAÇÃO HABITACIONAL UNIFAMILIAR (CASA) E EDIFICAÇÃO PÚBLICA PADRÃO. AF 11/2014	M2	3,00	60,23	76,11	228,33
16.21	87879	CHAPISCO APLICADO EM ALVENARIAS E ESTRUTURAS DE CONCRETO INTERNAS, COM COLHER DE PEDREIRO. ARGAMASSA TRAÇO 1:3 COM PREPARO EM BETONEIRA 400L. AF 06/2014	M2	6,83	2,66	3,36	22,94
16.22	87775	EMBOÇO OU MASSA ÚNICA EM ARGAMASSA TRAÇO 1:2:8, PREPARO MECÂNICO COM BETONEIRA 400 L, APLICADA MANUALMENTE EM PANOS DE FACHADA COM PRESENCA DE VÃOS, ESPESSURA DE 25 MM. AF 06/2014	M2	6,83	37,48	47,36	323,46
16.23	88485	APLICAÇÃO DE FUNDO SELADOR ACRÍLICO EM PAREDES, UMA DEMÃO. AF 06/2014	M2	6,83	1,54	1,94	13,25
16.24	88489	APLICAÇÃO MANUAL DE PINTURA COM TINTA LÁTEX ACRÍLICA EM PAREDES, DUAS DEMÃOS. AF 06/2014	M2	6,83	10,12	12,78	87,28
16.25	94969	CONCRETO FCK = 15MPA, TRAÇO 1:3,4:3,5 (CIMENTO/ AREIA MÉDIA/ BRITA 1) - PREPARO MECÂNICO COM BETONEIRA 600 L. AF 07/2016	M3	1,12	262,23	331,38	371,14
16.26	92873	LANÇAMENTO COM USO DE BALDES, ADENSAMENTO E ACABAMENTO DE CONCRETO EM ESTRUTURAS. AF 12/2015	M3	1,12	142,89	180,57	202,23
16.27	93358	ESCAVAÇÃO MANUAL DE VALAS. AF 03/2016	M3	109,00	55,58	70,23	7.655,07
16.28	93382	REATERRO MANUAL DE VALAS COM COMPACTAÇÃO MECANIZADA. AF 04/2016	M3	109,00	19,51	24,65	2.686,85
16.29	68069	HASTE COPPERWELD 5/8"X 3,0M COM CONECTOR	UN	31,00	48,32	61,06	1.892,86
16.30	72253	CABO DE COBRE NU 35MM2 - FORNECIMENTO E INSTALACAO	M	10,00	22,01	27,81	278,10
		COMPOSIÇÕES ELÉTRICA					
16.31	AMM ELE 001	FORNECIMENTO E INSTALAÇÃO DE DISPOSITIVO DPS CLASSE II, 1 POLO, TENSAO MAXIMA DE 175 V, CORRENTE MAXIMA DE *45* KA (TIPO AC)	UN	4,00	77,93	98,48	393,92
16.32	AMM ELE 002	FORNECIMENTO E INSTALAÇÃO DE PLACA DE SINALIZAÇÃO DE ENERGIA (23X16CM)	UN	1,00	21,26	26,86	26,86
16.33	AMM ELE 003	FORNECIMENTO E INSTALAÇÃO DE ELETRODUTODUTO PEAD FLEXIVEL PAREDE SIMPLES, CORRUGACAO HELICOIDAL, COR PRETA, SEM ROSCA, DE 1 1/2", PARA CABEAMENTO SUBTERRANEO (NBR 15715)	M	761,00	8,85	11,18	8.507,98
16.34	AMM ELE 004	FORNECIMENTO E INSTALAÇÃO DE ARAME GALVANIZADO 12 BWG, 2,76 MM (0,048 KG/M)	UN	10,75	68,44	86,48	929,66
16.35	AMM ELE 005	FORNECIMENTO E INSTALAÇÃO DE ARRUELA QUADRADA EM ACO GALVANIZADO, DIMENSAO = 38 MM, ESPESSURA = 3MM, DIAMETRO DO FURO= 18 MM	UN	142,00	0,83	1,04	147,68
16.36	AMM ELE 006	FORNECIMENTO E INSTALAÇÃO DE CRUZETA DE CONCRETO LEVE, COMP. 2000 MM SECAO, 90 X 90 MM	UN	14,00	167,74	211,97	2.967,58
16.37	AMM ELE 007	FORNECIMENTO E INSTALAÇÃO DE SUPORTE MAO-FRANCESA EM ACO, ABAS IGUAIS 30 CM, CAPACIDADE MINIMA 60 KG, BRANCO	UN	28,00	32,18	40,66	1.138,48
16.38	AMM ELE 008	FORNECIMENTO E INSTALAÇAO DE PADRÃO DE ENTRADA DE ENERGIA CATEGORIA "T5" (ENERGISA)	UN	1,00	3.023,62	3.820,94	3.820,94
16.39	AMM ELE 009	FORNECIMENTO E INSTALAÇAO DE SUPORTE CIRCULAR PARA INSTALAÇÃO DE TRES LUMINÁRIAS TOPO PÉTALA EM POSTE	UN	14,00	339,94	429,58	6.014,12
16.40	AMM ELE 011	FORNECIMENTO E INSTALAÇÃO DE POSTE DE CONCRETO DUPLO T, 300 KG, H = 12 M (NBR 8451)	UN	14,00	1.213,71	1.533,76	21.472,64
16.41	AMM ELE 012	FORNECIMENTO E INSTALAÇÃO DE PARAFUSO M16 EM ACO GALVANIZADO, COMPRIMENTO = 150 MM, DIAMETRO = 16 MM, ROSCA MAQUINA, CABECA QUADRADA	UN	142,00	7,08	8,94	1.269,48
16.42	AMM ELE 013	FORNECIMENTO E INSTALAÇÃO DE CABO DE COBRE PP 3 x 2,5 MM2 0,6/1 KV	M	85,00	7,47	9,43	801,55
16.43	AMM ELE 014	FORNECIMENTO E INSTALAÇÃO DE LUMINÁRIA TIPO TARTARUGA PARA ÁREA EXTERNA EM ALUMÍNIO COM GRADE E UMA LÂMPADA FLUORESCENTE COMPACTA DE 20W	UN	60,00	123,64	156,24	9.374,40
16.44	AMM ELE 015	FORNECIMENTO E INSTALAÇÃO DE LUMINARIA MODULAR DE LED DE 150W PARA ILUMINAÇÃO PUBLICA, BIVOLT, IP 67, FLUXO LUMINOSO A PARTIR DE 95 IM/W, TEMPERATURA DE COR MÉDIA 6.000K (BRANCO FRIO)	UN	42,00	1.588,59	2.007,50	84.315,00
16.45	AMM ELE 016	FORNECIMENTO E INSTALAÇÃO DE LUMINÁRIA TIPO BALIZADOR EMBUTIDO EM PISO PARA ÁREA EXTERNA EM ALUMÍNIO DE LED 3W	UN	23,00	57,38	72,51	1.667,73

Luiz Roberto Nunes
Eng. Eletricista
CREA: 121000319-8

ASSOCIAÇÃO MATO-GROSSENSE DOS MUNICÍPIOS

SITE: **www.amm.org.br** - e-mail: **centraldeprojetosamm@gmail.com**
AV. RUBENS DE MENDONÇA Nº 3.920 - CEP: 78,000-070 - CUIABÁ - MT
FONE: (65) 2123-1200 - FAX: 2123-1251

Ref.: Tabela de Serviços
SINAPI (OUTUBRO/2017)
COM DESONERAÇÃO
e/ou composições PiniTCPO

BDI 26,37%

C O O R D E N A Ç Ã O D E P R O J E T O S

OBRA: PROJETO DE REVITALIZAÇÃO DA PRAÇA DO LAZER
LOCAL: RUA 03, RUA 04, RUA 05 E RUA 06

DATA: 17/05/2018
LEIS SOCIAIS: 88,80%

O R Ç A M E N T O

ITEM	CÓDIGO	DESCRIÇÃO DO SERVIÇO	UN.	QUANT.	PREÇO UNIT. (R$)	PREÇO BDI. (R$)	PREÇO FINAL (R$)
17.0		**P I N T U R A S**					**15.267,86**
		PISOS					
17.1	74245/001	PINTURA ACRILICA EM PISO CIMENTADO DUAS DEMAOS	M2	1.043,60	11,58	14,63	15.267,86
18.0		**U R B A N I Z A Ç Ã O E S E R V I Ç O S E X T E R N O S**					**68.819,98**
18.1	AMM PAI 003	LASTRO DE SEIXO ROLADO	M3	3,53	94,86	119,87	423,14
18.2	85180	PLANTIO DE GRAMA ESMERALDA EM ROLO	M2	4.237,92	11,94	15,08	63.907,83
18.3	AMM PAI 001	PLANTIO DE PALMEIRA EM CAVAS DE 80X80X80 CM - PALMEIRA MANILA	UN	20,00	133,36	168,52	3.370,40
18.4	AMM PAI 002	PLANTIO DE ARVORE REGIONAL, ALTURA MAIOR QUE 2,00M, EM CAVAS DE 80X80X80CM - RABO DE RAPOSA	UN	9,00	98,36	124,29	1.118,61
19.0		**A C E S S I B I L I D A D E**					**25.648,63**
19.1	95241	LASTRO DE CONCRETO MAGRO, APLICADO EM PISOS OU RADIERS, ESPESSURA DE 5 CM. AF_07_2016	M2	105,07	19,12	24,16	2.538,49
19.2	AMM CIV 003	PISO TÁTIL ALERTA OU DIRECIONAL DE BORRACHA 25 X25 CM, ASSENTADO COM COLA	M2	105,07	174,06	219,95	23.110,14
20.0		**S E R V I Ç O S C O M P L E M E N T A R E S**					**24.185,63**
20.1	AMM CIV 004	PLACA DE INAUGURAÇÃO EM ALUMÍNIO 0,40 X 0,60 M - FORNCIMENTO E COLOCAÇÃO	UN	1,00	1.232,02	1.556,90	1.556,90
20.2	73806/001	LIMPEZA DE SUPERFICIES COM JATO DE ALTA PRESSAO DE AR E AGUA	M2	12.100,93	1,48	1,87	22.628,73

TOTAL GERAL R$ 883.621,47

Marcelo M. J. de Araujo
Eng. Civil
CREA - MT 033087

ASSOCIAÇÃO MATO-GROSSENSE DOS MUNICÍPIOS

SITE: **www.amm.org.br** - e-mail: **centraldeprojetosamm@gmail.com**
AV. RUBENS DE MENDONÇA Nº 3.920 - CEP: 78,000-070 - CUIABÁ - MT
FONE: (65) 2123-1200 - FAX: 2123-1251

Ref.: Tabela de Serviços SINAPI (OUTUBRO/2017) COM DESONERAÇÃO e/ou composições PiniTCPO

BDI 26,37%

COORDENAÇÃO DE PROJETOS

OBRA: PROJETO DE REVITALIZAÇÃO DA PRAÇA DO LAZER — **DATA:** 17/05/2018
LOCAL: RUA 03, RUA 04, RUA 05 E RUA 06 — **LEIS SOCIAIS:** 88,80%

COMPOSIÇÃO DE PREÇOS / CIVIL

SERVIÇOS PRELIMINARES

AMM CIV 001	LIGAÇÃO PROVISÓRIA DE ÁGUA PARA OBRA E INSTALAÇÃO SANITÁRIA PROVISÓRIA, PEQUENAS OBRAS - INSTALAÇÃO MÍNIMA				UN
SINAPI ou Cot. De Mercado	COMPONENTES	UN	Quantidade	Custos Unit. (R$)	Custos Total (R$)
	MATERIAIS				
370	AREIA MEDIA - POSTO JAZIDA/FORNECEDOR (RETIRADO NA JAZIDA, SEM TRANSPORTE)	M3	0,0189	60,00	1,13
7271	BLOCO CERAMICO (ALVENARIA DE VEDACAO), 8 FUROS, DE 9 X 19 X 19 CM	UN	30,00	0,54	16,20
4433	PECA DE MADEIRA NAO APARELHADA *7,5 X 7,5* CM (3 X 3 ") MACARANDUBA, ANGELIM OU EQUIVALENTE DA REGIAO	M	25,00	6,18	154,50
6189	TABUA MADEIRA 2A QUALIDADE 2,5 X 30,0CM (1 X 12") NAO APARELHADA	M	8,00	6,33	50,64
7700	TUBO ACO GALVANIZADO COM COSTURA, CLASSE MEDIA, DN 3/4", E = *2,65* MM, PESO *1,58* KG/M (NBR 5580)	M	30,00	11,94	358,20
9836	TUBO PVC SERIE NORMAL, DN 100 MM, PARA ESGOTO PREDIAL (NBR 5688)	M	5,00	7,27	36,35
12774	HIDROMETRO UNIJATO, VAZAO MAXIMA DE 5,0 M3/H, DE 3/4"	UN	1,00	113,95	113,95
34636	CAIXA D'AGUA EM POLIETILENO 1000 LITROS, COM TAMPA	UN	1,00	274,12	274,12
20247	PREGO DE ACO POLIDO COM CABECA 15 X 15 (1 1/4 X 13)	KG	1,00	9,83	9,83
11784	BACIA SANITARIA TURCA DE LOUCA BRANCA	UN	1,00	441,16	441,16
	MÃO DE OBRA				
88248	AUXILIAR DE ENCANADOR OU BOMBEIRO HIDRÁULICO COM ENCARGOS COMPLEMENTARES	H	4,00	14,44	57,76
88262	CARPINTEIRO DE FORMAS COM ENCARGOS COMPLEMENTARES	H	8,00	17,24	137,92
88267	ENCANADOR OU BOMBEIRO HIDRÁULICO COM ENCARGOS COMPLEMENTARES	H	8,00	17,76	142,08
88309	PEDREIRO COM ENCARGOS COMPLEMENTARES	H	8,00	17,34	138,72
88316	SERVENTE COM ENCARGOS COMPLEMENTARES	H	8,12	14,05	114,08
				Total	**R$ 2.046,64**

**COMPOSIÇÃO BASEADA NA COMPOSIÇÃO ANALÍTICA CIDADES - FEVEREIRO/2014 - CÓDIGO CA0007

AMM CIV 002	ADMINISTRAÇÃO LOCAL				UN
SINAPI ou Cot. De Mercado	COMPONENTES	UN	Quantidade	Custos Unit. (R$)	Custos Total (R$)
	MÃO DE OBRA				
90780	MESTRE DE OBRAS COM ENCARGOS COMPLEMENTARES	H	640,00	29,21	18.694,40
90777	ENGENHEIRO CIVIL DE OBRA JUNIOR COM ENCARGOS COMPLEMENTARES	H	64,00	80,76	5.168,64
				Total	**R$ 23.863,04**

MEMÓRIA DE CÁLCULO - ADMINISTRAÇÃO LOCAL		
COMPONENTES	**UN**	**CÁLCULO**
MATERIAL		
MESTRE DE OBRAS COM ENCARGOS COMPLEMENTARES	H	4HR*5DIAS*4SEMANAS*8MESES
ENGENHEIRO CIVIL DE OBRA JUNIOR COM ENCARGOS COMPLEMENTARES	H	2HR*1DIAS*4SEMANAS*8MESES

AMM CIV 003	PISO TÁTIL ALERTA OU DIRECIONAL DE BORRACHA 25 X25 CM, ASSENTADO COM COLA				M2
SINAPI ou Cot. De Mercado	COMPONENTES	UN	Quantidade	Custos Unit. (R$)	Custos Total (R$)
	MATERIAIS				
1339	COLA A BASE DE RESINA SINTETICA PARA CHAPA DE LAMINADO MELAMINICO	KG	0,400	21,34	8,53
3767	LIXA EM FOLHA PARA PAREDE OU MADEIRA, NUMERO 120 (COR VERMELHA)	UN	0,500	0,54	0,27
38181	PISO TATIL ALERTA OU DIRECIONAL, DE BORRACHA, COLORIDO, 25 X 25 CM, E = 5 MM, PARA COLA	M2	1,020	141,42	144,24
	MÃO DE OBRA				
88309	PEDREIRO COM ENCARGOS COMPLEMENTARES	H	0,670	17,34	11,61
88316	SERVENTE COM ENCARGOS COMPLEMENTARES	H	0,670	14,05	9,41
				Total	**R$ 174,06**

**COMPOSIÇÃO BASEADA NA TCPO 13ª EDIÇÃO, CÓDIGO 09 620.8.2

AMM CIV 004	PLACA DE INAUGURAÇÃO EM ALUMÍNIO 0,40 X 0,60 M - FORNCIMENTO E COLOCAÇÃO				UN
SINAPI ou Cot. De Mercado	COMPONENTES	UN	Quantidade	Custos Unit. (R$)	Custos Total (R$)
	MATERIAIS				
10848	PLACA DE INAUGURACAO METALICA, *40* CM X *60* CM	UN	1,00	1.206,01	1.206,01
	MÃO DE OBRA				
88309	PEDREIRO COM ENCARGOS COMPLEMENTARES	H	1,500	17,34	26,01
				Total	**R$ 1.232,02**

**COMPOSIÇÃO BASEADA NA TABELA SINAPI - CÓDIGO 84122, COMPOSIÇÃO ANALÍTICA AGOSTO/2016.

Marcelo M. J. de Araujo
Eng. Civil
CREA - MT 033087

ASSOCIAÇÃO MATO-GROSSENSE DOS MUNICÍPIOS

SITE: **www.amm.org.br** - e-mail: **centraldeprojetosamm@gmail.com**
AV. RUBENS DE MENDONÇA Nº 3.920 - CEP: 78,000-070 - CUIABÁ - MT
FONE: (65) 2123-1200 - FAX: 2123-1251

Ref.: Tabela de Serviços SINAPI (OUTUBRO/2017) COM DESONERAÇÃO e/ou composições PiniTCPO

BDI 26,37%

COORDENAÇÃO DE PROJETOS

OBRA: PROJETO DE REVITALIZAÇÃO DA PRAÇA DO LAZER — **DATA:** 17/05/2018
LOCAL: RUA 03, RUA 04, RUA 05 E RUA 06 — **LEIS SOCIAIS:** 88,80%

COMPOSIÇÃO DE PREÇOS / CIVIL

AMM CIV 005	REGULARIZACAO E COMPACTACAO MANUAL DE TERRENO COM SOQUETE				M2
SINAPI ou Cot. De Mercado	COMPONENTES	UN	Quantidade	Custos Unit. (R$)	Custos Total (R$)
	MÃO DE OBRA				
88316	SERVENTE COM ENCARGOS COMPLEMENTARES	H	0,330	14,05	4,63
**COMPOSIÇÃO BASEADA NA TABELA SINAPI - CÓDIGO 5622, COMPOSIÇÃO ANALÍTICA JUNHO/2016				Total	R$ 4,63

AMM CIV 006	FORNECIMENTO E INSTALAÇÃO DE CERCA EM EUCALIPTO				UN
SINAPI/SINFRA ou Cot. De Mercado	COMPONENTES	UN	Quantidade	Custos Unit. (R$)	Custos Total (R$)
	MATERIAL				
93358	ESCAVAÇÃO MANUAL DE VALAS. AF_03/2016	M3	21,74	55,58	1.208,30
94097	PREPARO DE FUNDO DE VALA COM LARGURA MENOR QUE 1,5 M, EM LOCAL COM NÍVEL BAIXO DE INTERFERÊNCIA. AF_06/2016	M2	36,23	4,23	153,25
94963	CONCRETO FCK = 15MPA, TRAÇO 1:3,4:3,5 (CIMENTO/ AREIA MÉDIA/ BRITA 1) - PREPARO MECÂNICO COM BETONEIRA 400 L. AF_07/2016	M3	18,46	266,77	4.924,57
3989	MADEIRA SERRADA APARELHADA DE MACARANDUBA, ANGELIM OU EQUIVALENTE DA REGIAO	M3	6,888	1.149,42	7.917,20
COMPOSIÇÃO BASEADA NO MEMÓRIAL				TOTAL	R$ 14.203,32

*A CERCA DE EUCALIPTO CONTÉM UMA VARIEDADE DE ALTURAS ENTRE OS TRONCOS, QUE SÃO DE 0,95M, 1,05M E 1,15M. ASSIM, FOI ESTABELECIDO PARA CÁLCULO UMA ALTURA MÉDIA DE 1,05M DO SOLO AO TOPO, CONSIDERANDO MAIS 0,50M ABAIXO DO NÍVEL DO SOLO.

MEMORIA DE CÁLCULO	MEMÓRIAL DE CÁLCULO			UN
SINAPI OU COT MERCADO	COMPONENTES	UN	Quantidade	
	MATERIAL			
ESCAVAÇÃO MANUAL DE VALAS. AF_03/2016		M3	(9,24+2,32+3,3+2,18+9,2+4,71+6,49+3,07+5,85+1,79+1,83+11,1+2,03+2,22+7,14)*0,6*0,5	
PREPARO DE FUNDO DE VALA COM LARGURA MENOR QUE 1,5 M, EM LOCAL COM NÍVEL BAIXO DE INTERFERÊNCIA. AF_06/2016		M2	(9,24+2,32+3,3+2,18+9,2+4,71+6,49+3,07+5,85+1,79+1,83+11,1+2,03+2,22+7,14)*0,5	
CONCRETO FCK = 15MPA, TRAÇO 1:3,4:3,5 (CIMENTO/ AREIA MÉDIA/ BRITA 1) - PREPARO MECÂNICO COM BETONEIRA 400 L. AF_07/2016		M3	21,74-164*0,04*0,5	
MADEIRA SERRADA APARELHADA DE MACARANDUBA, ANGELIM OU EQUIVALENTE DA REGIAO		M3	0,2*0,2*1,05*164	

AMM CIV 007	REVESTIMENTO CERÂMICO PARA PISO COM PLACAS TIPO ESMALTADA EXTRA DE DIMENSÕES 60X60 CM APLICADA EM AMBIENTES DE ÁREA MENOR QUE 5 M2.				M2
SINAPI/SINFRA ou Cot. De Mercado	COMPONENTES	UN	Quantidade	Custos Unit. (R$)	Custos Total (R$)
	MATERIAL				
34357	REJUNTE COLORIDO, CIMENTICIO	KG	0,14	3,31	0,46
37595	ARGAMASSA COLANTE TIPO ACIII	KG	8,62	1,58	13,61
COTAÇÃO	PISO CERÂMICO 60X60 (IMITA MADEIRA)	M2	1,12	22,08	24,72
	MÃO DE OBRA				
88256	AZULEJISTA OU LADRILHISTA COM ENCARGOS COMPLEMENTARES	H	0,93	16,11	14,98
88316	SERVENTE COM ENCARGOS COMPLEMENTARES	H	0,34	14,05	4,77
**COMPOSIÇÃO BASEADA NA TABELA SINAPI JAN/2017 (87255)				TOTAL	R$ 58,54

	PISO CERÂMICO 60X60 (IMITA MADEIRA)				M2
DATA	NOME DA EMPRESA FORNECEDORA	VALOR COTADO	CNPJ	TELEFONE	CONTATO
01/02/2018	VERDÃO SANTA CRUZ	25,94	37.432.150/0001-84	(65)3611-6000	ANDRÉ
01/02/2018	BIGOLIN ACABAMENTO E ACESSORIOS	22,08	00.364.896/0001-98	(65)3615-9000	RENATA
01/02/2018	SO PISO	21,91	01.053.145/0001-13	(65)3634-7000	CENI DAMIANI
	VALOR ACATADO MEDIANA	22,08			

AMM CIV 008	REVESTIMENTO CERAMICO PARA PISO COM PLACAS TIPO ESMALTADA EXTRA DE DIMENSOES 60X60 CM APLICADA EM AMBIENTES DE ÁREA MAIOR QUE 10 M2.				M2
SINAPI/SINFRA ou Cot. De Mercado	COMPONENTES	UN	Quantidade	Custos Unit. (R$)	Custos Total (R$)
	MATERIAL				
34357	REJUNTE COLORIDO, CIMENTICIO	KG	0,14	3,31	0,46
37595	ARGAMASSA COLANTE TIPO ACIII	KG	8,62	1,58	13,61
COTAÇÃO	PORCELANATO PARQUET CARAMELO RE 60X60	M2	1,07	22,08	23,62
	MÃO DE OBRA				
88256	AZULEJISTA OU LADRILHISTA COM ENCARGOS COMPLEMENTARES	H	0,31	16,11	4,99
88316	SERVENTE COM ENCARGOS COMPLEMENTARES	H	0,17	14,05	2,38
**COMPOSIÇÃO BASEADA NA TABELA SINAPI JAN/2017 (87257)				TOTAL	R$ 45,06

	PORCELANATO PARQUET CARAMELO RE 60X60				M2
DATA	NOME DA EMPRESA FORNECEDORA	VALOR COTADO	CNPJ	TELEFONE	CONTATO
01/02/2018	VERDÃO SANTA CRUZ	25,94	37.432.150/0001-84	(65)3611-6000	ANDRÉ
01/02/2018	BIGOLIN ACABAMENTO E ACESSORIOS	22,08	00.364.896/0001-98	(65)3615-9000	RENATA
01/02/2018	SO PISO	21,91	01.053.145/0001-13	(65)3634-7000	CENI DAMIANI
	VALOR ACATADO MEDIANA	22,08			

Marcelo M. J. de Araujo
Eng. Civil
CREA - MT 033087

ASSOCIAÇÃO MATO-GROSSENSE DOS MUNICÍPIOS

SITE: **www.amm.org.br** - e-mail: **centraldeprojetosamm@gmail.com**
AV. RUBENS DE MENDONÇA Nº 3.920 - CEP: 78,000-070 - CUIABÁ - MT
FONE: (65) 2123-1200 - FAX: 2123-1251

Ref.: Tabela de Serviços SINAPI (OUTUBRO/2017) COM DESONERAÇÃO e/ou composições PiniTCPO

BDI 26,37%

COORDENAÇÃO DE PROJETOS

OBRA: PROJETO DE REVITALIZAÇÃO DA PRAÇA DO LAZER — **DATA:** 20/06/2017
LOCAL: RUA 03, RUA 04, RUA 05 E RUA 06 — **LEIS SOCIAIS:** 88,80%

COMPOSIÇÃO DE PREÇOS / ESTRUTURAL

AMM EST 001	INSTALÇAO DE VIGAS DE MADEIRA NO PERGOLADO METÁLICO				UN
SINAPI ou Cot. De Mercado	COMPONENTES	UN	Quantidade	Custos Unit. (R$)	Custos Total (R$)
	MATERIAIS				
4006	MADEIRA PINHO SERRADA 3A QUALIDADE NAO APARELHADA	M3	1,229	749,13	920,68
	MÃO DE OBRA				
88261	CARPINTEIRO DE ESQUADRIA COM ENCARGOS COMPLEMENTARES	H	77,00	17,08	1.315,16
88316	SERVENTE COM ENCARGOS COMPLEMENTARES	H	55,00	14,05	772,75
				Total	**R$ 3.008,59**

A mão de obra foi feita com base na composição 10666/ORSE. Foi multiplicado o coeficiente de hora para um profissional assentar uma peça do pergolado.

Memorial de Cálculo: Servente -> 0,5h/peça assentada ---------- 110 peças => 0,5*112= 55,00h
Carpinteiro -> 0,7h/peça assentada ---------- 110 peças => 0,7*112= 77,00h

Madeira Serrada--- ((0,2+0,56+0,92+1,28+1,66+2,01+2,38+2,74+3,11)*2+92*3,39)*0,06*0,06
O memorial de cálculo foi baseado no projeto estrutural do pergolado.

AMM EST 002	FORNECIMENTO E INSTALÇÃO DA ESTRUTURA METÁLICA DO PERGOLADO				UN
SINAPI ou Cot. De Mercado	COMPONENTES	UN	Quantidade	Custos Unit. (R$)	Custos Total (R$)
	MATERIAL				
COTAÇÃO	ESTRUTURA METÁLICA DO PERGOLADO	KG	1,00	11066,52	11.066,52
				TOTAL	**R$ 11.066,52**

COTAÇÃO	ESTRUTURA METÁLICA DO PERGOLADO				KG
DATA	NOME DA EMPRESA FORNECEDORA	VALOR COTADO	CNPJ	TELEFONE	CONTATO
05/01/2017	AÇOBETT	11.066,52	02.465.581/0001-62	(65) 3661-1165	CELSO BETT
	VALOR ACATADO MEDIANA	**11.066,52**			

Geise Medeiros Silva
Eng. Civil
CREA: 120825001-9

ASSOCIAÇÃO MATO-GROSSENSE DOS MUNICÍPIOS

SITE: **www.amm.org.br** - e-mail: **centraldeprojetosamm@gmail.com**
AV. RUBENS DE MENDONÇA Nº 3.920 - CEP: 78,000-070 - CUIABÁ - MT
FONE: (65) 2123-1200 - FAX: 2123-1251

Ref.: Tabela de Serviços SINAPI (OUTUBRO/2017) COM DESONERAÇÃO e/ou composições PiniTCPO

BDI 26,37%

COORDENAÇÃO DE PROJETOS

OBRA: PROJETO DE REVITALIZAÇÃO DA PRAÇA DO LAZER — **DATA:** 25/05/2017
LOCAL: RUA 03, RUA 04, RUA 05 E RUA 06 — **LEIS SOCIAIS:** 88,80%

COMPOSIÇÃO DE PREÇOS / PAISAGISMO

AMM PAI 001	PLANTIO DE PALMEIRA EM CAVAS DE 80X80X80 CM - PALMEIRA MANILA				UN
SINAPI ou Cot. De Mercado	**COMPONENTES**	**UN**	**Quantidade**	**Custos Unit. (R$)**	**Custos Total (R$)**
	MATERIAIS				
370	AREIA MEDIA - POSTO JAZIDA/FORNECEDOR (RETIRADO NA JAZIDA, SEM TRANSPORTE)	M3	0,0064	60,00	0,38
7253	TERRA VEGETAL (GRANEL)	M3	0,205	83,57	17,13
25951	FERTILIZANTE NPK - 10:10:10	KG	0,800	1,50	1,20
25963	CALCARIO DOLOMITICO A (POSTO PEDREIRA/FORNECEDOR, SEM FRETE)	KG	0,800	0,07	0,05
38125	FERTILIZANTE ORGANICO COMPOSTO, CLASSE A	KG	30,000	0,66	19,80
COTAÇÃO	MUDA PALMEIRA MANILA	UN	1,000	75,00	75,00
	MÃO DE OBRA				
88316	SERVENTE COM ENCARGOS COMPLEMENTARES	H	1,18	14,05	16,57
88441	JARDINEIRO COM ENCARGOS COMPLEMENTARES	H	0,23	14,08	3,23
				Total R$	**133,36**

**COMPOSIÇÃO BASEADA NA TABELA SINAPI, CODIGO 73967/2, MARÇO 2017.

COTAÇÃO	MUDA PALMEIRA MANILA				UN
DATA	**NOME DA EMPRESA FORNECEDORA**	**VALOR COTADO**	**CNPJ**	**TELEFONE**	**CONTATO**
08/05/2017	VERDE QUE TE QUERO VERDE PAISAGISMO LTDA.	75,00	01.920.495/0001-30	(65)3322-6503	VALDETE
08/05/2017	BOTANIC JARDIM	200,00	06.276.241/0001-44	(65)3634-8947	EUNICE CRUZ
29/08/2016	GRAÇAS PLANTAS E PAISAGISMO		05.168.008/0001-85	(65)3627-3515	RENATA CAMPOS
	VALOR ACATADO MEDIANA	**75,00**			

AMM PAI 002	PLANTIO DE ARVORE REGIONAL, ALTURA MAIOR QUE 2,00M, EM CAVAS DE 80X80X80CM - RABO DE RAPOSA				UN
SINAPI ou Cot. De Mercado	**COMPONENTES**	**UN**	**Quantidade**	**Custos Unit. (R$)**	**Custos Total (R$)**
	MATERIAIS				
370	AREIA MEDIA - POSTO JAZIDA/FORNECEDOR (RETIRADO NA JAZIDA, SEM TRANSPORTE)	M3	0,0064	60,00	0,38
7253	TERRA VEGETAL (GRANEL)	M3	0,205	83,57	17,13
25951	FERTILIZANTE NPK - 10:10:10	KG	0,800	1,50	1,20
25963	CALCARIO DOLOMITICO A (POSTO PEDREIRA/FORNECEDOR, SEM FRETE)	KG	0,800	0,07	0,05
38125	FERTILIZANTE ORGANICO COMPOSTO, CLASSE A	KG	30,000	0,66	19,80
COTAÇÃO	MUDA DE RABO DE RAPOSA	UN	1,000	40,00	40,00
	MÃO DE OBRA				
88316	SERVENTE COM ENCARGOS COMPLEMENTARES	H	1,18	14,05	16,57
88441	JARDINEIRO COM ENCARGOS COMPLEMENTARES	H	0,23	14,08	3,23
				Total R$	**98,36**

**COMPOSIÇÃO BASEADA NA TABELA SINAPI, CODIGO 73967/2, MARÇO 2017.

COTAÇÃO	MUDA DE RABO DE RAPOSA				UN
DATA	**NOME DA EMPRESA FORNECEDORA**	**VALOR COTADO**	**CNPJ**	**TELEFONE**	**CONTATO**
08/05/2017	VERDE QUE TE QUERO VERDE PAISAGISMO LTDA.	75,00	01.920.495/0001-30	(65)3322-6503	VALDETE
08/05/2017	BOTANIC JARDIM	40,00	06.276.241/0001-44	(65)3634-8947	EUNICE CRUZ
09/05/2017	GRAÇAS PLANTAS E PAISAGISMO	35,00	05.168.008/0001-85	(65)3627-3515	RENATA CAMPOS
	VALOR ACATADO MEDIANA	**40,00**			

AMM PAI 003	LASTRO DE SEIXO ROLADO				M3
SINAPI ou Cot. De Mercado	**COMPONENTES**	**UN**	**Quantidade**	**Custos Unit. (R$)**	**Custos Total (R$)**
	MATERIAIS				
4734	SEIXO ROLADO PARA APLICACAO EM CONCRETO (POSTO PEDREIRA/FORNECEDOR, SEM FRETE)	M3	1,05	63,59	66,76
	MÃO DE OBRA				
88316	SERVENTE COM ENCARGOS COMPLEMENTARES	H	2,00	14,05	28,10
				Total R$	**94,86**

****COMPOSIÇÃO BASEADA NA TABELA SINAPI MARÇO/2016, CÓDIGO 74164/004.**

Marcelo M. J. de Araujo
Eng. Civil
CREA - MT 033087

ASSOCIAÇÃO MATO-GROSSENSE DOS MUNICÍPIOS

COORDENAÇÃO TÉCNICA E DE PROJETOS

OBRA:	PROJETO DE REVITALIZAÇÃO DA PRAÇA DO LAZER	**DATA:**	17/05/2018
LOCAL:	RUA 03, RUA 04, RUA 05 E RUA 06	**LEIS SOCIAIS:**	88,80%

COMPOSIÇÃO DE PREÇOS - PLAYGROUND

COTAÇÃO DE MERCADO - EMPRESAS CONSULTADAS				
	MATERIAL	**Cot. A**	**Cot. B**	**Cot. C**
01	MULTI INFANTIL	R$ 8.417,00	R$ 8.250,00	R$ 9.855,00
02	GANGORRA	R$ 1.432,00	R$ 1.270,00	R$ 1.826,00
03	ESCALADA OU TREPA-TREPA	R$ 2.713,00	R$ 2.730,00	R$ 2.470,00
04	GIRA-GIRA OU CARROSSEL	R$ 1.160,00	R$ 1.925,00	R$ 2.240,00
05	BALANÇO	R$ 1.521,00	R$ 1.339,00	R$ 2.937,00
TOTAL POR EMPRESA		**R$ 15.243,00**	**R$ 16.514,00**	**R$ 19.328,00**
VALOR ACATADO MEDIANA		**R$ 16.514,00**		

INFORMAÇÕES REFERENTE AS EMPRESAS CONSULTADAS PARA COTAÇÃO DE COMPOSIÇÃO - PARQUE INFANTIL				
DATA	**PARQUE INFANTIL (MULTI INFANTIL, GANGORRA, ESCALADA, GIRA-GIRA E BALANÇO)**			
	NOME DA EMPRESA FORNECEDORA	**CNPJ**	**TELEFONE**	**CONTATO**
13/09/2017	TCM ESPORTES (Cot. A)	15.533.849/0001-06	(44) 3222-4620	PAULO
13/09/2017	ZIOBER BRASIL (Cot. B)	08.374.053/0001-84	(44) 3029-4410	ANA LIMA
14/09/2017	MILLA EQUIPAMENTOS (Cot. C)	10.555.495/0001-79	(19) 3363-1051	TATIANA

AMM PARQUE 01	**FORNECIMENTO E INSTALAÇÃO - MULTI INFANTIL**				**UN**
SINAPI ou Cot. De Mercado	**COMPONENTES**	**UN**	**Quantidade**	**Custos Unit. (R$)**	**Custos Total (R$)**
	MATERIAL				
01	**MULTI INFANTIL**	UN	1,00	8250,00	8.250,00
93358	ESCAVAÇÃO MANUAL DE VALAS. AF_03/2016	M3	0,288	55,58	16,00
94969	CONCRETO FCK = 15MPA, TRAÇO 1:3,4:3,5 (CIMENTO/ AREIA MÉDIA/ BRITA 1) - PREPARO MECÂNICO COM BETONEIRA 600 L. AF_07/2016	M3	0,288	262,23	75,52
74157/004	LANCAMENTO/APLICACAO MANUAL DE CONCRETO EM FUNDACOES	M3	0,288	92,22	26,55
*** COMPOSIÇÃO BASEADA NO MANUAL DE INSTALAÇÃO ABAIXO				**TOTAL**	**8.368,07**

MEMÓRIA DE CÁLCULO - MULTI INFANTIL		
COMPONENTES	**UN**	**CÁLCULO**
MATERIAL		
MULTI INFANTIL	UN	CONFORME PROJETO ARQUITETÔNICO
ESCAVACAO MANUAL DE VALA EM MATERIAL DE 1A CATEGORIA ATE 1,5M EXCLUINDO ESGOTAMENTO / ESCORAMENTO	M3	(0,40*0,40*0,30)*6
CONCRETO FCK=15MPA, VIRADO EM BETONEIRA, SEM LANCAMENTO, COM IMPERMEAB ILIZANTE	M3	(0,40*0,40*0,30)*6
LANÇAMENTO COM USO DE BALDES, ADENSAMENTO E ACABAMENTO DE CONCRETO EM ESTRUTURAS. AF_12/2015	M3	(0,40*0,40*0,30)*6

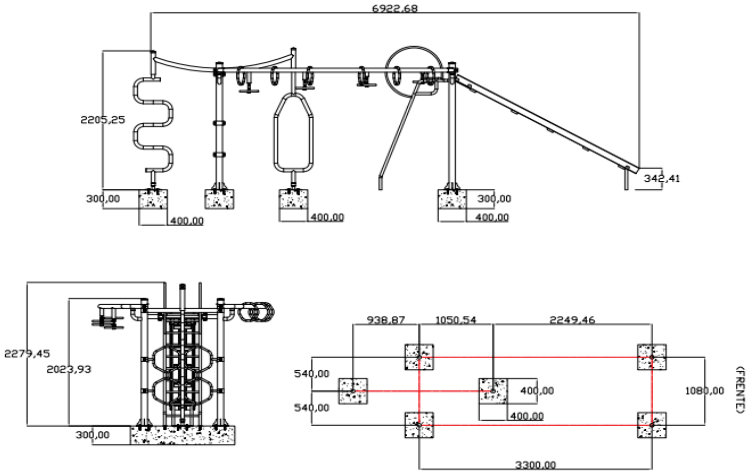

Marcelo M. J. de Araujo
Eng. Civil
CREA - MT 033087

ASSOCIAÇÃO MATO-GROSSENSE DOS MUNICÍPIOS

COORDENAÇÃO TÉCNICA E DE PROJETOS

OBRA:	PROJETO DE REVITALIZAÇÃO DA PRAÇA DO LAZER	**DATA:**	17/05/2018
LOCAL:	RUA 03, RUA 04, RUA 05 E RUA 06	**LEIS SOCIAIS:**	88,80%

COMPOSIÇÃO DE PREÇOS -PLAYGROUND

AMM PARQUE 02	FORNECIMENTO E INSTALAÇÃO - GANGORRA				UN
SINAPI ou Cot. De Mercado	**COMPONENTES**	**UN**	**Quantidade**	**Custos Unit. (R$)**	**Custos Total (R$)**
	MATERIAL				
02	**GANGORRA**	UN	1,00	2270,00	2.270,00
93358	ESCAVAÇÃO MANUAL DE VALAS. AF_03/2016	M3	0,128	55,58	7,11
94969	CONCRETO FCK = 15MPA, TRAÇO 1:3,4:3,5 (CIMENTO/ AREIA MÉDIA/ BRITA 1) - PREPARO MECÂNICO COM BETONEIRA 600 L. AF_07/2016	M3	0,128	262,23	33,56
74157/004	LANCAMENTO/APLICACAO MANUAL DE CONCRETO EM FUNDACOES	M3	0,128	92,22	11,80
*** COMPOSIÇÃO BASEADA NO MANUAL DE INSTALAÇÃO ABAIXO				**TOTAL**	**2.322,47**

MEMÓRIA DE CÁLCULO - GANGORRA		
COMPONENTES	**UN**	**CÁLCULO**
MATERIAL		
GANGORRA	UN	CONFORME PROJETO ARQUITETÔNICO
ESCAVACAO MANUAL DE VALA EM MATERIAL DE 1A CATEGORIA ATE 1,5M EXCLUINDO ESGOTAMENTO / ESCORAMENTO	M3	(0,40*0,40*0,80)
CONCRETO FCK=15MPA, VIRADO EM BETONEIRA, SEM LANCAMENTO, COM IMPERMEAB ILIZANTE	M3	(0,40*0,40*0,80)
LANÇAMENTO COM USO DE BALDES, ADENSAMENTO E ACABAMENTO DE CONCRETO EM ESTRUTURAS. AF_12/2015	M3	(0,40*0,40*0,80)

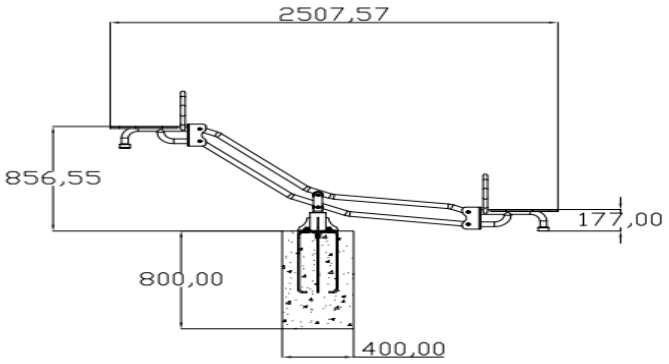

Marcelo M. J. de Araujo
Eng. Civil
CREA - MT 033087

ASSOCIAÇÃO MATO-GROSSENSE DOS MUNICÍPIOS

COORDENAÇÃO TÉCNICA E DE PROJETOS

OBRA:	PROJETO DE REVITALIZAÇÃO DA PRAÇA DO LAZER	**DATA:**	17/05/2018
LOCAL:	RUA 03, RUA 04, RUA 05 E RUA 06	**LEIS SOCIAIS:**	88,80%

COMPOSIÇÃO DE PREÇOS -PLAYGROUND

AMM PARQUE 03	FORNECIMENTO E INSTALAÇÃO - ESCALADA OU TREPA-TREPA				UN
SINAPI ou Cot. De Mercado	**COMPONENTES**	**UN**	**Quantidade**	**Custos Unit. (R$)**	**Custos Total (R$)**
	MATERIAL				
03	**ESCALADA OU TREPA-TREPA**	UN	1,00	2730,00	2.730,00
93358	ESCAVAÇÃO MANUAL DE VALAS. AF_03/2016	M3	0,045	55,58	2,50
94969	CONCRETO FCK = 15MPA, TRAÇO 1:3,4:3,5 (CIMENTO/ AREIA MÉDIA/ BRITA 1) - PREPARO MECÂNICO COM BETONEIRA 600 L. AF_07/2016	M3	0,045	262,23	11,80
74157/004	LANCAMENTO/APLICACAO MANUAL DE CONCRETO EM FUNDACOES	M3	0,045	92,22	4,14
*** COMPOSIÇÃO BASEADA NO MANUAL DE INSTALAÇÃO ABAIXO				**TOTAL**	**2.748,44**

MEMÓRIA DE CÁLCULO - ESCALADA OU TREPA-TREPA		
COMPONENTES	**UN**	**CÁLCULO**
MATERIAL		
ESCALADA OU TREPA-TREPA	UN	CONFORME PROJETO ARQUITETÔNICO
ESCAVACAO MANUAL DE VALA EM MATERIAL DE 1A CATEGORIA ATE 1,5M EXCLUINDO ESGOTAMENTO / ESCORAMENTO	M3	0,30*0,30*0,50
CONCRETO FCK=15MPA, VIRADO EM BETONEIRA, SEM LANCAMENTO, COM IMPERMEAB ILIZANTE	M3	0,30*0,30*0,50
LANÇAMENTO COM USO DE BALDES, ADENSAMENTO E ACABAMENTO DE CONCRETO EM ESTRUTURAS. AF_12/2015	M3	0,30*0,30*0,50

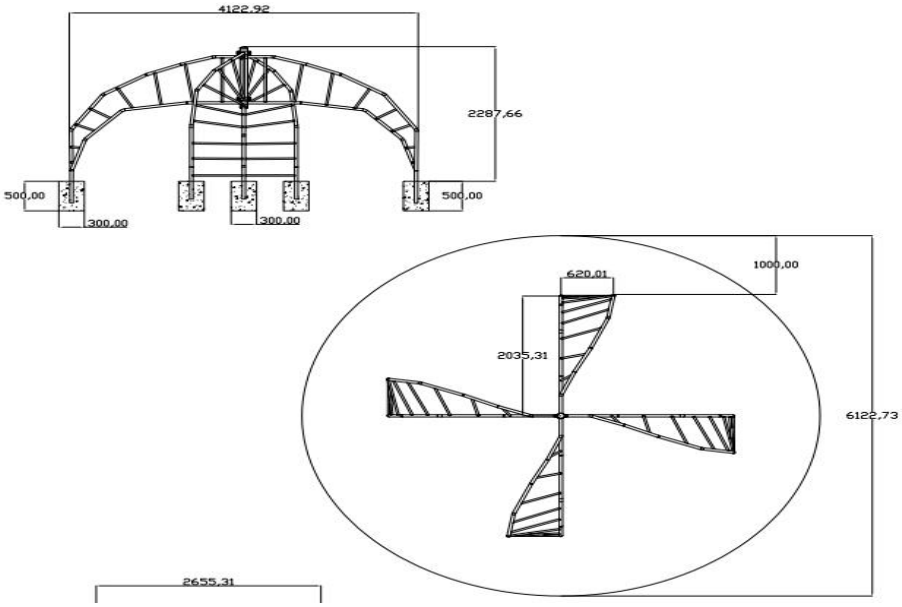

Marcelo M. J. de Araujo
Eng. Civil
CREA - MT 033087

ASSOCIAÇÃO MATO-GROSSENSE DOS MUNICÍPIOS

COORDENAÇÃO TÉCNICA E DE PROJETOS

OBRA:	PROJETO DE REVITALIZAÇÃO DA PRAÇA DO LAZER	**DATA:**	17/05/2018
LOCAL:	RUA 03, RUA 04, RUA 05 E RUA 06	**LEIS SOCIAIS:**	88,80%

COMPOSIÇÃO DE PREÇOS -PLAYGROUND

AMM PARQUE 04	FORNECIMENTO E INSTALAÇÃO - GIRA GIRA OU CARROSSEL				UN
SINAPI ou Cot. De Mercado	**COMPONENTES**	**UN**	**Quantidade**	**Custos Unit. (R$)**	**Custos Total (R$)**
	MATERIAL				
04	**GIRA-GIRA OU CARROSSEL**	UN	1,00	1925,00	1.925,00
93358	ESCAVAÇÃO MANUAL DE VALAS. AF_03/2016	M3	0,128	55,58	7,11
94969	CONCRETO FCK = 15MPA, TRAÇO 1:3,4:3,5 (CIMENTO/ AREIA MÉDIA/ BRITA 1) - PREPARO MECÂNICO COM BETONEIRA 600 L. AF_07/2016	M3	0,128	262,23	33,56
74157/004	LANCAMENTO/APLICACAO MANUAL DE CONCRETO EM FUNDACOES	M3	0,128	92,22	11,80
*** COMPOSIÇÃO BASEADA NO MANUAL DE INSTALAÇÃO ABAIXO				**TOTAL**	**1.977,47**

MEMORIA DE CALCULO - GIRA GIRA OU CARROSSEL		
COMPONENTES	**UN**	**CÁLCULO**
MATERIAL		
GIRA-GIRA OU CARROSSEL	UN	CONFORME PROJETO ARQUITETÔNICO
ESCAVACAO MANUAL DE VALA EM MATERIAL DE 1A CATEGORIA ATE 1,5M EXCLUINDO ESGOTAMENTO / ESCORAMENTO	M3	0,40*0,40*0,80
CONCRETO FCK=15MPA, VIRADO EM BETONEIRA, SEM LANCAMENTO, COM IMPERMEAB ILIZANTE	M3	0,40*0,40*0,80
LANÇAMENTO COM USO DE BALDES, ADENSAMENTO E ACABAMENTO DE CONCRETO EM ESTRUTURAS. AF_12/2015	M3	0,40*0,40*0,80

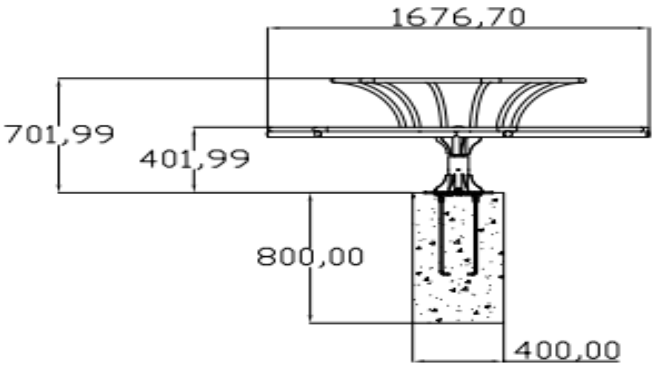

Marcelo M. J. de Araujo
Eng. Civil
CREA - MT 033087

ASSOCIAÇÃO MATO-GROSSENSE DOS MUNICÍPIOS

COORDENAÇÃO TÉCNICA E DE PROJETOS

OBRA:	PROJETO DE REVITALIZAÇÃO DA PRAÇA DO LAZER	**DATA:**	17/05/2018
LOCAL:	RUA 03, RUA 04, RUA 05 E RUA 06	**LEIS SOCIAIS:**	88,80%

COMPOSIÇÃO DE PREÇOS - PLAYGROUND

AMM PARQUE 05	**FORNECIMENTO E INSTALAÇÃO - BALANÇO**				**UN**
SINAPI ou Cot. De Mercado	**COMPONENTES**	**UN**	**Quantidade**	**Custos Unit. (R$)**	**Custos Total (R$)**
	MATERIAL				
05	**BALANÇO**	UN	1,00	1339,00	1.339,00
93358	ESCAVAÇÃO MANUAL DE VALAS. AF_03/2016	M3	0,384	55,58	21,34
94969	CONCRETO FCK = 15MPA, TRAÇO 1:3,4:3,5 (CIMENTO/ AREIA MÉDIA/ BRITA 1) - PREPARO MECÂNICO COM BETONEIRA 600 L. AF_07/2016	M3	0,384	262,23	100,69
74157/004	LANCAMENTO/APLICACAO MANUAL DE CONCRETO EM FUNDACOES	M3	0,384	92,22	35,41
*** COMPOSIÇÃO BASEADA NO MANUAL DE INSTALAÇÃO ABAIXO				**TOTAL**	**1.496,44**

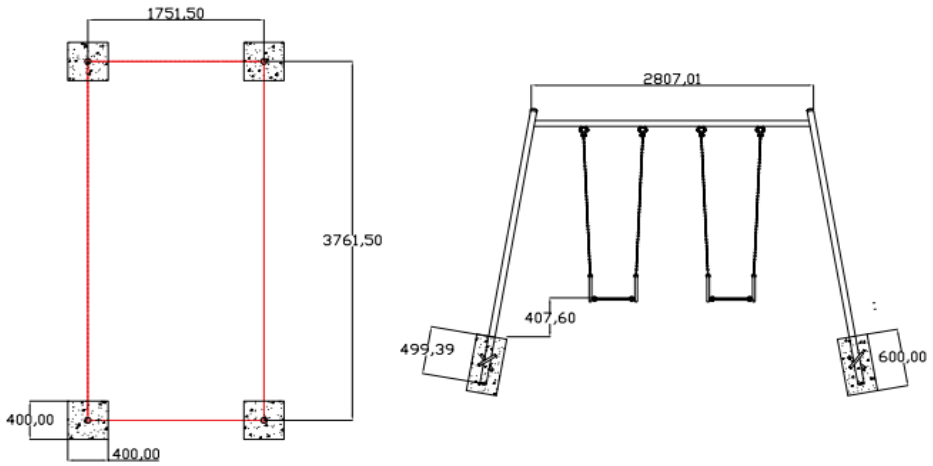

MEMÓRIA DE CÁLCULO - BALANÇO		
COMPONENTES	**UN**	**CÁLCULO**
MATERIAL		
BALANÇO	UN	CONFORME PROJETO ARQUITETÔNICO
ESCAVACAO MANUAL DE VALA EM MATERIAL DE 1A CATEGORIA ATE 1,5M EXCLUINDO ESGOTAMENTO / ESCORAMENTO	M3	(0,40*0,40*0,60)*4
CONCRETO FCK=15MPA, VIRADO EM BETONEIRA, SEM LANCAMENTO, COM IMPERMEAB ILIZANTE	M3	(0,40*0,40*0,60)*4
LANÇAMENTO COM USO DE BALDES, ADENSAMENTO E ACABAMENTO DE CONCRETO EM ESTRUTURAS. AF_12/2015	M3	(0,40*0,40*0,60)*4

AMM PARQUE 001	**FORNECIMENTO E INSTALAÇÃO DO PLAYGROUND**				**CJ**
SINAPI ou Cot. De Mercado	**COMPONENTES**	**UN**	**Quantidade**	**Custos Unit. (R$)**	**Custos Total (R$)**
	FORNECIMENTO E INSTALAÇÃO DOS EQUIPAMENTOS				
AMM PARQUE 01	FORNECIMENTO E INSTALAÇÃO - MULTI INFANTIL	UN	1,00	8.368,07	8.368,07
AMM PARQUE 02	FORNECIMENTO E INSTALAÇÃO - GANGORRA	UN	1,00	2.322,47	2.322,47
AMM PARQUE 03	FORNECIMENTO E INSTALAÇÃO - ESCALADA OU TREPA-TREPA	UN	1,00	2.748,44	2.748,44
AMM PARQUE 04	FORNECIMENTO E INSTALAÇÃO - GIRA GIRA OU CARROSSEL	UN	1,00	1.977,47	1.977,47
AMM PARQUE 05	FORNECIMENTO E INSTALAÇÃO - BALANÇO	UN	1,00	1.496,44	1.496,44
				TOTAL	**16.912,89**

Marcelo M. J. de Araujo
Eng. Civil
CREA - MT 033087

ASSOCIAÇÃO MATO-GROSSENSE DOS MUNICÍPIOS

SITE: **www.amm.org.br** - e-mail: **centraldeprojetosamm@gmail.com**
AV. RUBENS DE MENDONÇA Nº 3.920 - CEP: 78,000-070 - CUIABÁ - MT
FONE: (65) 2123-1200 - FAX: 2123-1251

Ref.: Tabela de Serviços SINAPI (OUTUBRO/2017) COM DESONERAÇÃO e/ou composições PiniTCPO

BDI **24,52%**

COORDENAÇÃO DE PROJETOS

OBRA: PROJETO DE REVITALIZAÇÃO DA PRAÇA DO LAZER — **DATA:** 17/05/2018
LOCAL: RUA 03, RUA 04, RUA 05 E RUA 06 — **LEIS SOCIAIS:** 88,80%

COMPOSIÇÃO DE PREÇOS / ELÉTRICA

AMM ELE 001	FORNECIMENTO E INSTALAÇÃO DE DISPOSITIVO DPS CLASSE II, 1 POLO, TENSAO MAXIMA DE 175 V, CORRENTE MAXIMA DE *45* KA (TIPO AC)				UN
SINAPI ou Cot. De Mercado	**COMPONENTES**	**UN**	**Quantidade**	**Custos Unit. (R$)**	**Custos Total (R$)**
	MATERIAL				
39467	DISPOSITIVO DPS CLASSE II, 1 POLO, TENSAO MAXIMA DE 175 V, CORRENTE MAXIMA DE *45* KA (TIPO AC)	UN	1,00	68,34	68,34
	MÃO DE OBRA				
88264	ELETRICISTA COM ENCARGOS COMPLEMENTARES	H	0,30	17,96	5,38
88316	SERVENTE COM ENCARGOS COMPLEMENTARES	H	0,30	14,05	4,21
				TOTAL	**R$ 77,93**

**COMPOSIÇÃO BASEADA NO BOLETIM ORSE (JUL/16) "8894"

AMM ELE 002	FORNECIMENTO E INSTALAÇÃO DE PLACA DE SINALIZAÇÃO DE ENERGIA (23X16CM)				UN
SINAPI ou Cot. De Mercado	**COMPONENTES**	**UN**	**Quantidade**	**Custos Unit. (R$)**	**Custos Total (R$)**
	MATERIAL				
37556	PLACA DE SINALIZACAO DE SEGURANCA CONTRA INCENDIO, FOTOLUMINESCENTE, QUADRADA, *20 X 20* CM, EM PVC *2* MM ANTI-CHAMAS (SIMBOLOS, CORES E PICTOGRAMAS CONFORME NBR 13434)	UN	1,00	17,35	17,35
11950	BUCHA DE NYLON SEM ABA S6, COM PARAFUSO DE 4,20 X 40 MM EM ACO ZINCADO COM ROSCA SOBERBA, CABECA CHATA E FENDA PHILLIPS	UN	2,00	0,20	0,40
	MÃO DE OBRA				
88316	SERVENTE COM ENCARGOS COMPLEMENTARES	H	0,25	14,05	3,51
				TOTAL	**R$ 21,26**

**COMPOSIÇÃO BASEADA NA TABELA DE COMPOSIÇÃO DE CUSTOS UNITÁRIOS DE REFERÊNCIA (VOL.3 - 24ª ED.) (AGO/2015) "C10.72.49.90.025"

AMM ELE 003	FORNECIMENTO E INSTALAÇÃO DE ELETRODUTODUTO PEAD FLEXIVEL PAREDE SIMPLES, CORRUGACAO HELICOIDAL, COR PRETA, SEM ROSCA, DE 1 1/2", PARA CABEAMENTO SUBTERRANEO (NBR 15715)				M
SINAPI ou Cot. De Mercado	**COMPONENTES**	**UN**	**Quantidade**	**Custos Unit. (R$)**	**Custos Total (R$)**
	MATERIAL				
39246	ELETRODUTODUTO PEAD FLEXIVEL PAREDE SIMPLES, CORRUGACAO HELICOIDAL, COR PRETA, SEM ROSCA, DE 1 1/2", PARA CABEAMENTO SUBTERRANEO (NBR 15715)	M	1,015	2,50	2,53
	MÃO DE OBRA				
88316	SERVENTE COM ENCARGOS COMPLEMENTARES	H	0,45	14,05	6,32
				TOTAL	**R$ 8,85**

**COMPOSIÇÃO DA MÃO DE OBRA BASEADA NO BOLETIM ORSE (OUT/16) CÓDIGO "9045"

AMM ELE 004	FORNECIMENTO E INSTALAÇÃO DE ARAME GALVANIZADO 12 BWG, 2,76 MM (0,048 KG/M)				UN
SINAPI ou Cot. De Mercado	**COMPONENTES**	**UN**	**Quantidade**	**Custos Unit. (R$)**	**Custos Total (R$)**
	MATERIAL				
342	ARAME GALVANIZADO 12 BWG, 2,76 MM (0,048 KG/M)	KG	1,00	13,11	13,11
	MÃO DE OBRA				
88264	ELETRICISTA COM ENCARGOS COMPLEMENTARES	H	1,70	17,96	30,53
88247	AUXILIAR DE ELETRICISTA COM ENCARGOS COMPLEMENTARES	H	1,70	14,59	24,80
				TOTAL	**R$ 68,44**

**COMPOSIÇÃO BASEADA NAS TABELA SINAPI (09/2015) "84682". A COMPOSIÇÃO UTILIZADA COMO REFERÊNCIA, FORNECE A MÃO DE OBRA PARA "0,0353 KG" DO INSUMO, COMO ESTA COMPOSIÇÃO UTILIZA O INSUMO EM "KG" FOI FEITA REGRA DE TRÊS PARA OBTER A MÃO DE OBRA POR KG.

AMM ELE 005	FORNECIMENTO E INSTALAÇÃO DE ARRUELA QUADRADA EM ACO GALVANIZADO, DIMENSAO = 38 MM, ESPESSURA = 3MM, DIAMETRO DO FURO= 18 MM				UN
SINAPI ou Cot. De Mercado	**COMPONENTES**	**UN**	**Quantidade**	**Custos Unit. (R$)**	**Custos Total (R$)**
	MATERIAL				
379	ARRUELA QUADRADA EM ACO GALVANIZADO, DIMENSAO = 38 MM, ESPESSURA = 3MM, DIAMETRO DO FURO= 18 MM	UN	1,00	0,52	0,52
	MÃO DE OBRA				
88264	ELETRICISTA COM ENCARGOS COMPLEMENTARES	H	0,01	17,96	0,17
88316	SERVENTE COM ENCARGOS COMPLEMENTARES	H	0,01	14,05	0,14
				TOTAL	**R$ 0,83**

**COMPOSIÇÃO BASEADA NA TABELA ORSE (OUT/2015) "9816"

AMM ELE 006	FORNECIMENTO E INSTALAÇÃO DE CRUZETA DE CONCRETO LEVE, COMP. 2000 MM SECAO, 90 X 90 MM				UN
SINAPI ou Cot. De Mercado	**COMPONENTES**	**UN**	**Quantidade**	**Custos Unit. (R$)**	**Custos Total (R$)**
	MATERIAL				
34519	CRUZETA DE CONCRETO LEVE, COMP. 2000 MM SECAO, 90 X 90 MM	UN	1,00	73,46	73,46
	MÃO DE OBRA				
88264	ELETRICISTA COM ENCARGOS COMPLEMENTARES	H	2,00	17,96	35,92
88247	AUXILIAR DE ELETRICISTA COM ENCARGOS COMPLEMENTARES	H	4,00	14,59	58,36
				TOTAL	**R$ 167,74**

**COMPOSIÇÃO BASEADA NO BOLETIM DA "SECRETARIA MUNICIPAL DE INFRAESTRUTURA E OBRAS URBANAS DA PREFEITURA DE SÃO PAULO" (JUL/15) "09-74-05"

Luiz Roberto Nunes
Eng. Eletricista
CREA- 1210003198

ASSOCIAÇÃO MATO-GROSSENSE DOS MUNICÍPIOS

SITE: **www.amm.org.br** - e-mail: **centraldeprojetosamm@gmail.com**
AV. RUBENS DE MENDONÇA Nº 3.920 - CEP: 78,000-070 - CUIABÁ - MT
FONE: (65) 2123-1200 - FAX: 2123-1251

Ref.: Tabela de Serviços SINAPI (OUTUBRO/2017) COM DESONERAÇÃO e/ou composições PiniTCPO

BDI **24,52%**

COORDENAÇÃO DE PROJETOS

OBRA: PROJETO DE REVITALIZAÇÃO DA PRAÇA DO LAZER — **DATA:** 17/05/2018
LOCAL: RUA 03, RUA 04, RUA 05 E RUA 06 — **LEIS SOCIAIS:** 88,80%

COMPOSIÇÃO DE PREÇOS / ELÉTRICA

AMM ELE 007	FORNECIMENTO E INSTALAÇÃO DE SUPORTE MAO-FRANCESA EM ACO, ABAS IGUAIS 30 CM, CAPACIDADE MINIMA 60 KG, BRANCO				UN
SINAPI ou Cot. De Mercado	**COMPONENTES**	**UN**	**Quantidade**	**Custos Unit. (R$)**	**Custos Total (R$)**
	MATERIAL				
37590	SUPORTE MAO-FRANCESA EM ACO, ABAS IGUAIS 30 CM, CAPACIDADE MINIMA 60 KG, BRANCO	UN	1,00	27,39	27,39
	MÃO DE OBRA				
88264	ELETRICISTA COM ENCARGOS COMPLEMENTARES	H	0,15	17,96	2,69
88316	SERVENTE COM ENCARGOS COMPLEMENTARES	H	0,15	14,05	2,10
				TOTAL	**R$ 32,18**

**COMPOSIÇÃO BASEADA NA TABELA ORSE (JUL/2016) "11299"

AMM ELE 008	FORNECIMENTO E INSTALAÇAO DE PADRÃO DE ENTRADA DE ENERGIA CATEGORIA "T5" (ENERGISA)				UN
SINAPI ou Cot. De Mercado	**COMPONENTES**	**UN**	**Quantidade**	**Custos Unit. (R$)**	**Custos Total (R$)**
	MATERIAL				
COTAÇÃO	PADRÃO DE ENTRADA DE ENERGIA CATEGORIA "T5" (ENERGISA)	UN	1,00	2784,92	2.784,92
	MÃO DE OBRA				
88266	ELETROTÉCNICO COM ENCARGOS COMPLEMENTARES	H	2,00	25,07	50,14
88264	ELETRICISTA COM ENCARGOS COMPLEMENTARES	H	4,00	17,96	71,84
88247	AUXILIAR DE ELETRICISTA COM ENCARGOS COMPLEMENTARES	H	8,00	14,59	116,72
				TOTAL	**R$ 3.023,62**

**COMPOSIÇÃO BASEADA NO BOLETIM DA "SECRETARIA MUNICIPAL DE INFRAESTRUTURA E OBRAS URBANAS DA PREFEITURA DE SÃO PAULO" (JUL/15) "09-70-01"

	PADRÃO DE ENTRADA DE ENERGIA CATEGORIA "T5" (ENERGISA)			UN	UN
DATA	**NOME DA EMPRESA FORNECEDORA**	**VALOR COTADO**	**CNPJ**	**TELEFONE**	**CONTATO**
23/06/217	ELETRICA PARANÁ	2.784,92	08.139.615/0002-92	(65) 3046-4500	EDUARDO FIGUEIRE
	VALOR ACATADO MEDIANA	**2.784,92**			

AMM ELE 009	FORNECIMENTO E INSTALAÇAO DE SUPORTE CIRCULAR PARA INSTALAÇÃO DE TRES LUMINÁRIAS TOPO PÉTALA EM POSTE				UN
SINAPI ou Cot. De Mercado	**COMPONENTES**	**UN**	**Quantidade**	**Custos Unit. (R$)**	**Custos Total (R$)**
	MATERIAL				
COTAÇÃO	SUPORTE CIRCULAR PARA INSTALAÇÃO DE TRES LUMINÁRIAS TOPO PÉTALA EM POSTE	UN	1,00	101,24	101,24
	MÃO DE OBRA				
88266	ELETROTÉCNICO COM ENCARGOS COMPLEMENTARES	H	2,00	25,07	50,14
88264	ELETRICISTA COM ENCARGOS COMPLEMENTARES	H	4,00	17,96	71,84
88247	AUXILIAR DE ELETRICISTA COM ENCARGOS COMPLEMENTARES	H	8,00	14,59	116,72
				TOTAL	**R$ 339,94**

**Composição baseada no boletim SEINFRA-CE (Versão 24.1) "C3906" Obs: O insumo orçado já inclui os dois insumos sitados na composição de referência)

	SUPORTE CIRCULAR PARA INSTALAÇÃO DE TRES LUMINÁRIAS TOPO PÉTALA EM POSTE				UN
DATA	**NOME DA EMPRESA FORNECEDORA**	**VALOR COTADO**	**CNPJ**	**TELEFONE**	**CONTATO**
03/11/2016	SELCO	90,38	07.624.206/0001-31	(65) 3027-9000	REIJANE
07/11/2016	TO LIGADO	101,24	07.237.828/001-13	(65)3025-4300	BEZERRA
16/11/2016	REDE DISTRIBUIDORA	124,21	11.138.453/0001-03	(65) 3634-6949	ALESSANDRA
	VALOR ACATADO MEDIANA	**101,24**			

AMM ELE 010	FORNECIMENTO E INSTALAÇÃO DE REATOR PARA LÂMPADA DE VAPOR METÁLICO DE 400W, COM IGNITOR				UN
SINAPI ou Cot. De Mercado	**COMPONENTES**	**UN**	**Quantidade**	**Custos Unit. (R$)**	**Custos Total (R$)**
	MATERIAL				
39374	REATOR INTERNO/INTEGRADO PARA LAMPADA VAPOR METALICO 400 W, ALTO FATOR DE POTENCIA	UN	1,00	86,12	86,12
	MÃO DE OBRA				
88264	ELETRICISTA COM ENCARGOS COMPLEMENTARES	H	0,80	17,96	14,36
88247	AUXILIAR DE ELETRICISTA COM ENCARGOS COMPLEMENTARES	H	0,80	14,59	11,67
				TOTAL	**R$ 112,15**

**COMPOSIÇÃO DA MÃO DE OBRA BASEADA NO BOLETIM "SINAPI" (MAI/2017) "72281"

AMM ELE 011	FORNECIMENTO E INSTALAÇÃO DE POSTE DE CONCRETO DUPLO T, 300 KG, H = 12 M (NBR 8451)				UN
SINAPI ou Cot. De Mercado	**COMPONENTES**	**UN**	**Quantidade**	**Custos Unit. (R$)**	**Custos Total (R$)**
	MATERIAL				
13339	POSTE DE CONCRETO DUPLO T, 300 KG, H = 12 M (NBR 8451)	UN	1,00	875,29	875,29
91634	GUINDAUTO HIDRÁULICO, CAPACIDADE MÁXIMA DE CARGA 6500 KG, MOMENTO MÁXIMO DE CARGA 5,8 TM, ALCANCE MÁXIMO HORIZONTAL 7,60 M, INCLUSIVE CAMINHÃO TOCO PBT 9.700 KG, POTÊNCIA DE 160 CV - CHP DIURNO. AF 08/2015	CHP	1,50	115,41	173,11
92873	LANÇAMENTO COM USO DE BALDES, ADENSAMENTO E ACABAMENTO DE CONCRETO EM ESTRUTURAS. AF 12/2015	M3	0,20	142,89	28,57
94969	CONCRETO FCK = 15MPA, TRAÇO 1:3,4:3,5 (CIMENTO/ AREIA MÉDIA/ BRITA 1) - PREPARO MECÂNICO COM BETONEIRA 600 L. AF 07/2016	M3	0,20	262,23	52,44
	MÃO DE OBRA				
88316	SERVENTE COM ENCARGOS COMPLEMENTARES	H	6,00	14,05	84,30
				TOTAL	**R$ 1.213,71**

**COMPOSIÇÃO DA MÃO DE OBRA BASEADA NA TABELA ANALÍTICA DA SINAPI (JUL/2017) "83394"

Luiz Roberto Nunes
Eng. Eletricista
CREA- 1210003198

ASSOCIAÇÃO MATO-GROSSENSE DOS MUNICÍPIOS

SITE: **www.amm.org.br** - e-mail: **centraldeprojetosamm@gmail.com**
AV. RUBENS DE MENDONÇA Nº 3.920 - CEP: 78,000-070 - CUIABÁ - MT
FONE: (65) 2123-1200 - FAX: 2123-1251

Ref.: Tabela de Serviços SINAPI (OUTUBRO/2017) COM DESONERAÇÃO e/ou composições PiniTCPO

BDI **24,52%**

COORDENAÇÃO DE PROJETOS

OBRA: PROJETO DE REVITALIZAÇÃO DA PRAÇA DO LAZER — **DATA:** 17/05/2018
LOCAL: RUA 03, RUA 04, RUA 05 E RUA 06 — **LEIS SOCIAIS:** 88,80%

COMPOSIÇÃO DE PREÇOS / ELÉTRICA

AMM ELE 012	FORNECIMENTO E INSTALAÇÃO DE PARAFUSO M16 EM ACO GALVANIZADO, COMPRIMENTO = 150 MM, DIAMETRO = 16 MM,				UN
SINAPI ou Cot. De Mercado	COMPONENTES	UN	Quantidade	Custos Unit. (R$)	Custos Total (R$)
	MATERIAL				
441	PARAFUSO M16 EM ACO GALVANIZADO, COMPRIMENTO = 150 MM, DIAMETRO = 16 MM, ROSCA MAQUINA, CABECA QUADRADA	UN	1,00	4,39	4,39
	MÃO DE OBRA				
88264	ELETRICISTA COM ENCARGOS COMPLEMENTARES	H	0,15	17,96	2,69
**COMPOSIÇÃO BASEADA NA TABELA ORSE (JUL/2016) "10620"				TOTAL	R$ 7,08

AMM ELE 013	FORNECIMENTO E INSTALAÇÃO DE CABO DE COBRE PP 3 x 2,5 MM2 0,6/1 KV				M
SINAPI/SINFRA ou Cot. De Mercado	COMPONENTES	UN	Quantidade	Custos Unit. (R$)	Custos Total (R$)
	MATERIAL				
39258	CABO MULTIPOLAR DE COBRE, FLEXIVEL, CLASSE 4 OU 5, ISOLACAO EM HEPR, COBERTURA EM PVC-ST2, ANTICHAMA BWF-B, 0,6/1 KV, 3 CONDUTORES DE 2,5 MM2	M	1,020	4,20	4,28
	MÃO DE OBRA				
88316	SERVENTE COM ENCARGOS COMPLEMENTARES	H	0,100	14,05	1,40
88264	ELETRICISTA COM ENCARGOS COMPLEMENTARES	H	0,100	17,96	1,79
**COMPOSIÇÃO DA MÃO DE OBRA BASEADA NO BOLETIM ORSE (SET/17) "11413"				TOTAL	R$ 7,47

AMM ELE 014	FORNECIMENTO E INSTALAÇÃO DE LUMINÁRIA TIPO TARTARUGA PARA ÁREA EXTERNA EM ALUMÍNIO COM GRADE E UMA LÂMPADA FLUORESCENTE COMPACTA DE 20W				UN
SINAPI ou Cot. De Mercado	COMPONENTES	UN	Quantidade	Custos Unit. (R$)	Custos Total (R$)
	MATERIAL				
COTAÇÃO	FORNECIMENTO E INSTALAÇÃO DE LUMINÁRIA TIPO BALIZADOR EMBUTIDO EM PAREDE PARA ÁREA EXTERNA EM ALUMÍNIO COM GRADE E UMA LÂMPADA FLUORESCENTE COMPACTA DE 20W	UN	1,00	101,24	101,24
	MÃO DE OBRA				
88264	ELETRICISTA COM ENCARGOS COMPLEMENTARES	H	0,70	17,96	12,57
88316	SERVENTE COM ENCARGOS COMPLEMENTARES	H	0,70	14,05	9,83
**COMPOSIÇÃO BASEADA NO BOLETIM ORSE (SET/2017) "7294"				TOTAL	R$ 123,64

	FORNECIMENTO E INSTALAÇÃO DE LUMINÁRIA TIPO BALIZADOR EMBUTIDO EM PAREDE PARA ÁREA EXTERNA EM ALUMÍNIO COM GRADE E UMA LÂMPADA FLUORESCENTE COMPACTA DE 20W				UN
DATA	NOME DA EMPRESA FORNECEDORA	VALOR COTADO	CNPJ	TELEFONE	CONTATO
03/11/2016	SELCO	90,38	07.624.206/0001-31	(65) 3027-9000	REIJANE
07/11/2016	TO LIGADO	101,24	07.237.828/001-13	(65)3025-4300	BEZERRA
16/11/2016	REDE DISTRIBUIDORA	124,21	11.138.453/0001-03	(65) 3634-6949	ALESSANDRA
	VALOR ACATADO MEDIANA	101,24			

AMM ELE 015	FORNECIMENTO E INSTALAÇÃO DE LUMINARIA MODULAR DE LED DE 150W PARA ILUMINAÇÃO PUBLICA, BIVOLT, IP 67, FLUXO LUMINOSO A PARTIR DE 95 IM/W, TEMPERATURA DE COR MÉDIA 6.000K (BRANCO FRIO)				UN
SINAPI/SINFRA ou Cot. De Mercado	COMPONENTES	UN	Quantidade	Custos Unit. (R$)	Custos Total (R$)
	MATERIAL				
COTAÇÃO	LUMINARIA MODULAR DE LED DE 150W PARA ILUMINAÇÃO PUBLICA, BIVOLT, IP 67, FLUXO LUMINOSO A PARTIR DE 95 IM/W, TEMPERATURA DE COR MÉDIA 6.000K (BRANCO FRIO)	UN	1,00	1.556,58	1.556,58
	MÃO DE OBRA				
88264	ELETRICISTA COM ENCARGOS COMPLEMENTARES	H	1,00	17,96	17,96
88316	SERVENTE COM ENCARGOS COMPLEMENTARES	H	1,00	14,05	14,05
**COMPOSIÇÃO BASEADA NO BOLETIM "ORSE" (AGO/16) "10638"				TOTAL	R$ 1.588,59

Luiz Roberto Nunes
Eng. Eletricista
CREA- 1210003198

ASSOCIAÇÃO MATO-GROSSENSE DOS MUNICÍPIOS

SITE: **www.amm.org.br** - e-mail: **centraldeprojetosamm@gmail.com**
AV. RUBENS DE MENDONÇA Nº 3.920 - CEP: 78,000-070 - CUIABÁ - MT
FONE: (65) 2123-1200 - FAX: 2123-1251

Ref.: Tabela de Serviços SINAPI (OUTUBRO/2017) COM DESONERAÇÃO e/ou composições PiniTCPO

BDI	24,52%

COORDENAÇÃO DE PROJETOS

OBRA: PROJETO DE REVITALIZAÇÃO DA PRAÇA DO LAZER — **DATA:** 17/05/2018
LOCAL: RUA 03, RUA 04, RUA 05 E RUA 06 — **LEIS SOCIAIS:** 88,80%

COMPOSIÇÃO DE PREÇOS / ELÉTRICA

	LUMINARIA MODULAR DE LED DE 150W PARA ILUMINAÇÃO PUBLICA, BIVOLT, IP 67, FLUXO LUMINOSO A PARTIR DE 95 IM/W, TEMPERATURA DE COR MÉDIA 6.000K (BRANCO FRIO)			UN	UN
PREÇO UNITÁRIO SEM ICMS E FRETE PARA EMPRESAS FORA DE CUIABÁ					
DATA	**NOME DA EMPRESA FORNECEDORA**	**VALOR COTADO**	**CNPJ**	**TELEFONE**	**CONTATO**
29/06/2017	SX LINGHTING	1.365,61	22.085.520/0001-87	(12)3527-6955	VERONICA
21/06/2017	UNIVERSO LED	1.265,00	10.635.733/0001-56	(11)5189-8400	BRUNO
21/06/2017	ELETRICA PARANA	2.371,76	08.139.615/0002-96	(65) 3046-4500	WYLLYAM

FRETE CÁLCULADO PARA EMPRESAS FORA DE CUIABÁ -					
.	**NOME DA EMPRESA FORNECEDORA**	**VALOR COTADO**	**CNPJ**	**TELEFONE**	**CONTATO**
29/06/2017	SX LINGHTING	40,00	22.085.520/0001-87	(12)3527-6955	VERONICA
21/06/2017	UNIVERSO LED	0,00	10.635.733/0001-56	(11)5189-8400	BRUNO
21/06/2017	ELETRICA PARANA	0,00	08.139.615/0002-96	(65) 3046-4500	WYLLYAM

ICMS CÁLCULADO PARA EMPRESAS FORA DE CUIABÁ (ICMS DE 7% DO VALOR UNITÁRIO)					
DATA	**NOME DA EMPRESA FORNECEDORA**	**VALOR COTADO**	**CNPJ**	**TELEFONE**	**CONTATO**
29/06/2017	SX LINGHTING	0,00	22.085.520/0001-87	(12)3527-6955	VERONICA
21/06/2017	UNIVERSO LED	88,55	10.635.733/0001-56	(11)5189-8400	BRUNO
21/06/2017	ELETRICA PARANA	0,00	08.139.615/0002-96	(65) 3046-4500	WYLLYAM

IPI CÁLCULADO PARA EMPRESAS FORA DE CUIABÁ (IPI DE 15% DO VALOR UNITÁRIO)					
DATA	**NOME DA EMPRESA FORNECEDORA**	**VALOR COTADO**	**CNPJ**	**TELEFONE**	**CONTATO**
29/06/2017	SX LINGHTING	0,00	22.085.520/0001-87	(12)3527-6955	VERONICA
21/06/2017	UNIVERSO LED	203,03	10.635.733/0001-56	(11)5189-8400	BRUNO
21/06/2017	ELETRICA PARANA	0,00	08.139.615/0002-96	(65) 3046-4500	WYLLYAM

PREÇO UNITÁRIO COM VALOR INCLUSO DE FRETE E ICMS PARA EMPRESAS FORA DE CUIABÁ					
DATA	**NOME DA EMPRESA FORNECEDORA**	**VALOR COTADO**	**CNPJ**	**TELEFONE**	**CONTATO**
29/06/2017	SX LINGHTING	1.405,61	22.085.520/0001-87	(12)3527-6955	VERONICA
21/06/2017	UNIVERSO LED	1.556,58	10.635.733/0001-56	(11)5189-8400	BRUNO
21/06/2017	ELETRICA PARANA	2.371,76	08.139.615/0002-96	(65) 3046-4500	WYLLYAM
	VALOR ACATADO MEDIANA	**1.556,58**			

AMM ELE 016	**FORNECIMENTO E INSTALAÇÃO DE LUMINÁRIA TIPO BALIZADOR EMBUTIDO EM PISO PARA ÁREA EXTERNA EM ALUMÍNIO DE LED 3W**				**UN**
SINAPI ou Cot. De Mercado	**COMPONENTES**	**UN**	**Quantidade**	**Custos Unit. (R$)**	**Custos Total (R$)**
MATERIAL					
COTAÇÃO	FORNECIMENTO E INSTALAÇÃO DE LUMINÁRIA TIPO BALIZADOR EMBUTIDO EM PISO PARA ÁREA EXTERNA EM ALUMÍNIO DE LED 3W	UN	1,00	34,98	34,98
MÃO DE OBRA					
88264	ELETRICISTA COM ENCARGOS COMPLEMENTARES	H	0,70	17,96	12,57
88316	SERVENTE COM ENCARGOS COMPLEMENTARES	H	0,70	14,05	9,83
TOTAL					**R$ 57,38**

**COMPOSIÇÃO BASEADA NO BOLETIM ORSE (SET/2017) "7294"

	FORNECIMENTO E INSTALAÇÃO DE LUMINÁRIA TIPO BALIZADOR EMBUTIDO EM PISO PARA ÁREA EXTERNA EM ALUMÍNIO DE LED 3W				**UN**
DATA	**NOME DA EMPRESA FORNECEDORA**	**VALOR COTADO**	**CNPJ**	**TELEFONE**	**CONTATO**
	WALMART	34,90			
	KITLED	38,61			
	AMERICANAS	34,98			
	VALOR ACATADO MEDIANA	**34,98**			

Luiz Roberto Nunes
Eng. Eletricista
CREA- 1210003198

ASSOCIAÇÃO MATO-GROSSENSE DOS MUNICÍPIOS

ANEXO I - QUANTITATIVOS DOS BANCOS

	QUANT.	PERÍMETRO		ALTURA		ÁREA DE ALVENARIA (M²)		ÁREA DA SUPERFÍCIE (M²)		ATERRO (M³)		REVESTIMENTO (M²)		
		I	II	I	II	I	II	I	II	I	II	TIPO	PINTURA	CERÂMICA
BANCO 1	11	8,1	-	0,4	0,6	35,64	-	1,7	-	7,48	-	PINTURA	37,34	-
BANCO 2	11	10,6	-	0,4	0,6	46,64	-	2,13	-	9,37	-	PINTURA	48,77	-
BANCO 3	1	9,2	-	0,4	0,6	3,68	-	2,14	-	0,85	-	PINTURA	5,82	-
BANCO 4	2	24,5	5,4	0,4	0,6	19,6	6,48	3,99	7,9	3,19	9,48	CERÂMICA	-	37,97
BANCO 5	2	7,6	-	0,4	0,6	6,08	-	1,75	-	1,4	-	PINTURA	7,83	-
BANCO 6	2	5,4	-	0,4	0,6	4,32	-	1,2	-	0,96	-	PINTURA	5,52	-
BANCO 7	2	8,6	-	0,4	0,6	6,88	-	1,83	-	1,46	-	PINTURA	8,71	-
BANCO 8	2	11,52	3,6	0,4	0,6	9,21	4,32	5,21	1,91	4,16	2,29	CERÂMICA	-	20,65
BANCO 9	1	4	5,3	0,4	0,6	1,6	3,18	0,9	-	0,36	-	PINTURA	2,5	-
BANCO 10	1	5,44	-	0,4	0,6	2,17	-	1,2	-	0,48	-	CERÂMICA	-	3,37
BANCO 11	1	6,4	-	0,4	0,6	2,56	-	1,44	-	0,57	-	CERÂMICA	-	4
BANCO 12	1	6,6	-	0,4	0,6	2,64	-	1,5	-	0,6	-	CERÂMICA	-	4,14
BANCO 13	1	5,96	-	0,4	0,6	2,38	-	1,34	-	0,53	-	CERÂMICA	-	3,72
BANCO 14	1	11,1	-	0,4	0,6	4,44	-	2,62	-	1,04	-	PINTURA	7,06	-
TOTAL						**161,82**		**38,76**		**44,22**			**123,55**	**73,85**

Marcelo M. J. de Araujo
Eng. Civil
CREA - MT 033087

ASSOCIAÇÃO MATO-GROSSENSE DOS MUNICÍPIOS

OBRA: PROJETO DE REVITALIZAÇÃO DA PRAÇA DO LAZER
LOCAL: RUA 03, RUA 04, RUA 05 E RUA 06
DATA: 17/05/2018

MEMORIAL DE CÁLCULO

1.0	**ADMINISTRAÇÃO OBRA**			
1.1	ADMINISTRAÇÃO LOCAL	MESTRE DE OBRAS 4HR*5DIAS*4SEMANAS*8MESES ENG. CIVIL 2HR*1DIAS*4SEMANAS*8MESES	1,00	UN
2.0	**SERVIÇOS INICIAIS**			
2.1	PLACA DE OBRA EM CHAPA DE ACO GALVANIZADO	1,25*2,5	12,50	M2
2.2	LIGAÇÃO PROVISÓRIA DE ÁGUA PARA OBRA E INSTALAÇÃO SANITÁRIA PROVISÓRIA, PEQUENAS OBRAS - INSTALAÇÃO MÍNIMA	CONFORME PROJETO ARQUITETONICO	1,00	UN
2.3	EXECUÇÃO DE SANITÁRIO E VESTIÁRIO EM CANTEIRO DE OBRA EM CHAPA DE MADEIRA COMPENSADA, NÃO INCLUSO MOBILIÁRIO. AF_02/2016	0,77*(6+2)	6,16	M2
2.4	KIT CAVALETE PVC COM REGISTRO 1/2" - FORNECIMENTO E INSTALAÇÃO	LIGAÇÃO PROVISÓRIA DE AGUA	1,00	UN
2.5	ENTRADA PROVISORIA DE ENERGIA ELETRICA AEREA TRIFASICA 40A EM POSTE MADEIRA	LIGAÇÃO PROVISÓRIA DE ENERGIA	1,00	UN
2.6	EXECUÇÃO DE DEPÓSITO EM CANTEIRO DE OBRA EM CHAPA DE MADEIRA COMPENSADA, NÃO INCLUSO MOBILIÁRIO. AF_04/2016	3*3	9,00	M2
2.7	TAPUME DE CHAPA DE MADEIRA COMPENSADA, E= 6MM, COM PINTURA A CAL E REAPROVEITAMENTO DE 2X	7*4*2,2	61,60	M2

Marcelo M. J. de Araujo
Eng. Civil
CREA - MT 033087

ASSOCIAÇÃO MATO-GROSSENSE DOS MUNICÍPIOS

OBRA: PROJETO DE REVITALIZAÇÃO DA PRAÇA DO LAZER
LOCAL: RUA 03, RUA 04, RUA 05 E RUA 06
DATA: 17/05/2018

MEMORIAL DE CÁLCULO

BANCOS E CERCA DE EUCALÍPITO

3.0	**FUNDAÇÃO**			
3.1	ESCAVAÇÃO MANUAL DE VALAS. AF_03/2016	(433,12)*0,2*0,2	17,32	M3
3.2	REATERRO MANUAL APILOADO COM SOQUETE. AF_10/2017	17,32-8,66-86,62*0,05	4,32	M3
3.3	REGULARIZACAO E COMPACTACAO DE SUBLEITO ATE 20 CM DE ESPESSURA	0,2*(433,12)	86,62	M2
3.4	LASTRO DE CONCRETO MAGRO, APLICADO EM PISOS OU RADIERS, ESPESSURA DE 5 CM. AF_07_2016	0,2*(433,12)	86,62	M2
3.5	ALVENARIA DE EMBASAMENTO EM TIJOLOS CERAMICOS MACICOS 5X10X20CM, ASSENTADO COM ARGAMASSA TRACO 1:2:8 (CIMENTO, CAL E AREIA)	0,2*0,1*(433,12)	8,66	M3

4.0	**IMPERMEABILIZAÇÃO**			
4.1	IMPERMEABILIZACAO DE ESTRUTURAS ENTERRADAS, COM TINTA ASFALTICA, DUAS DEMAOS.	433,12*0,5	216,56	M2

Geise Medeiros Silva
Eng. Civil
CREA: 120825001-9

ASSOCIAÇÃO MATO-GROSSENSE DOS MUNICÍPIOS

OBRA: PROJETO DE REVITALIZAÇÃO DA PRAÇA DO LAZER
LOCAL: RUA 03, RUA 04, RUA 05 E RUA 06
DATA: 17/05/2018

MEMORIAL DE CÁLCULO

5.0	**BANCOS E FLOREIRAS**			
5.1	ALVENARIA DE VEDAÇÃO DE BLOCOS VAZADOS DE CONCRETO DE 9X19X39CM (ESPESSURA 9CM) DE PAREDES COM ÁREA LÍQUIDA MENOR QUE 6M² SEM VÃOS E ARGAMASSA DE ASSENTAMENTO COM PREPARO MANUAL. AF_06/2014	CONFORME ANEXO I	161,82	M2
5.2	REATERRO MANUAL APILOADO COM SOQUETE. AF_10/2017	CONFORME ANEXO I	44,22	M3
5.3	LASTRO DE CONCRETO MAGRO, APLICADO EM PISOS OU RADIERS, ESPESSURA DE 5 CM. AF_07_2016	CONFORME ANEXO I	38,76	M2
5.4	CHAPISCO APLICADO EM ALVENARIA (SEM PRESENÇA DE VÃOS) E ESTRUTURAS DE CONCRETO DE FACHADA, COM COLHER DE PEDREIRO. ARGAMASSA TRAÇO 1:3 COM PREPARO MANUAL. AF_06/2014	CONFORME ANEXO I	161,82	M2
	PINTURA			
5.5	EMBOÇO OU MASSA ÚNICA EM ARGAMASSA TRAÇO 1:2:8, PREPARO MECÂNICO COM BETONEIRA 400 L, APLICADA MANUALMENTE EM PANOS CEGOS DE FACHADA (SEM PRESENÇA DE VÃOS), ESPESSURA DE 25 MM. AF_06/2014	CONFORME ANEXO I	123,55	M2
5.6	APLICAÇÃO MANUAL DE PINTURA COM TINTA LÁTEX ACRÍLICA EM PAREDES, DUAS DEMÃOS. AF_06/2014	CONFORME ANEXO I	123,55	M2
	REVESTIMENTO CERÂMICO			
5.7	EMBOÇO, PARA RECEBIMENTO DE CERÂMICA, EM ARGAMASSA TRAÇO 1:2:8, PREPARO MECÂNICO COM BETONEIRA 400L, APLICADO MANUALMENTE EM FACES INTERNAS DE PAREDES, PARA AMBIENTE COM ÁREA MENOR QUE 5M2, ESPESSURA DE 20MM, COM EXECUÇÃO DE TALISCAS. AF_06/2014	CONFORME ANEXO I	73,85	M2
5.8	REVESTIMENTO CERÂMICO PARA PISO COM PLACAS TIPO ESMALTADA EXTRA DE DIMENSÕES 60X60 CM APLICADA EM AMBIENTES DE ÁREA MENOR QUE 5 M2.	CONFORME ANEXO I	73,85	M2

6.0	**CERCA DE EUCALÍPTO**			
6.1	FORNECIMENTO E INSTALAÇÃO DE CERCA EM EUCALIPTO	-	1,00	UN

Marcelo M. J. de Araujo
Eng. Civil
CREA - MT 033087

ASSOCIAÇÃO MATO-GROSSENSE DOS MUNICÍPIOS

OBRA: PROJETO DE REVITALIZAÇÃO DA PRAÇA DO LAZER
LOCAL: RUA 03, RUA 04, RUA 05 E RUA 06
DATA: 17/05/2018

MEMORIAL DE CÁLCULO

PISO ELEVADO

7.0	**MOVIMENTO DE TERRA**			
	SAPATA			
7.1	ESCAVAÇÃO MANUAL PARA BLOCO DE COROAMENTO OU SAPATA, COM PREVISÃO DE FÔRMA. AF_06/2017	8,77*0,5	4,38	M3
7.2	REATERRO MANUAL APILOADO COM SOQUETE. AF_10/2017	4,38-2,19-8,77*0,05	1,75	M3
7.3	PREPARO DE FUNDO DE VALA COM LARGURA MENOR QUE 1,5 M, EM LOCAL COM NÍVEL BAIXO DE INTERFERÊNCIA. AF_06/2016	0,55*0,55*29	8,77	M2
	VIGA BALDRAME			
7.4	ESCAVAÇÃO MANUAL DE VALA PARA VIGA BALDRAME, COM PREVISÃO DE FÔRMA. AF_06/2017	79,8*0,3*0,3	7,18	M3
7.5	REATERRO MANUAL APILOADO COM SOQUETE. AF_10/2017	7,18-1,97	5,21	M3
7.6	PREPARO DE FUNDO DE VALA COM LARGURA MENOR QUE 1,5 M, EM LOCAL COM NÍVEL BAIXO DE INTERFERÊNCIA. AF_06/2016	79,8*0,15	11,97	M2

8.0	**FUNDAÇÃO**			
	SAPATA			
8.1	LASTRO DE CONCRETO MAGRO, APLICADO EM BLOCOS DE COROAMENTO OU SAPATAS, ESPESSURA DE 5 CM. AF_08/2017	0,55*0,55*29	8,77	M2
8.2	CONCRETO FCK = 25MPA, TRAÇO 1:2,3:2,7 (CIMENTO/ AREIA MÉDIA/ BRITA 1) - PREPARO MECÂNICO COM BETONEIRA 400 L. AF_07/2016	CONFORME PROJETO ESTRUTURAL	2,19	M3
8.3	LANCAMENTO/APLICACAO MANUAL DE CONCRETO EM FUNDACOES	CONFORME PROJETO ESTRUTURAL	2,19	M3
8.4	FABRICAÇÃO, MONTAGEM E DESMONTAGEM DE FÔRMA PARA SAPATA, EM MADEIRA SERRADA, E=25 MM, 4 UTILIZAÇÕES. AF_06/2017	CONFORME PROJETO ESTRUTURAL	15,95	M2
8.5	ARMAÇÃO DE BLOCO, VIGA BALDRAME OU SAPATA UTILIZANDO AÇO CA-50 DE 6,3 MM - MONTAGEM. AF_06/2017	CONFORME PROJETO ESTRUTURAL	63,90	KG

Geise Medeiros Silva
Eng. Civil
CREA: 120825001-9

ASSOCIAÇÃO MATO-GROSSENSE DOS MUNICÍPIOS

OBRA: PROJETO DE REVITALIZAÇÃO DA PRAÇA DO LAZER
LOCAL: RUA 03, RUA 04, RUA 05 E RUA 06
DATA: 17/05/2018

MEMORIAL DE CÁLCULO

	VIGA BALDRAME			
8.6	CONCRETO FCK = 25MPA, TRAÇO 1:2,3:2,7 (CIMENTO/ AREIA MÉDIA/ BRITA 1) - PREPARO MECÂNICO COM BETONEIRA 400 L. AF_07/2016	CONFORME PROJETO ESTRUTURAL	1,97	M3
8.7	LANCAMENTO/APLICACAO MANUAL DE CONCRETO EM FUNDACOES	CONFORME PROJETO ESTRUTURAL	1,97	M3
8.8	FABRICAÇÃO, MONTAGEM E DESMONTAGEM DE FÔRMA PARA VIGA BALDRAME, EM MADEIRA SERRADA, E=25 MM, 4 UTILIZAÇÕES. AF_06/2017	CONFORME PROJETO ESTRUTURAL	23,94	M2
8.9	ARMAÇÃO DE BLOCO, VIGA BALDRAME OU SAPATA UTILIZANDO AÇO CA-50 DE 8 MM - MONTAGEM. AF_06/2017	CONFORME PROJETO ESTRUTURAL	136,20	KG
8.10	ARMAÇÃO DE BLOCO, VIGA BALDRAME E SAPATA UTILIZANDO AÇO CA-60 DE 5 MM - MONTAGEM. AF_06/2017	CONFORME PROJETO ESTRUTURAL	117,60	KG

9.0	**E S T R U T U R A**			
	VIGAS			
9.1	CONCRETO FCK = 25MPA, TRAÇO 1:2,3:2,7 (CIMENTO/ AREIA MÉDIA/ BRITA 1) - PREPARO MECÂNICO COM BETONEIRA 400 L. AF_07/2016	CONFORME PROJETO ESTRUTURAL	1,97	M3
9.2	LANÇAMENTO COM USO DE BALDES, ADENSAMENTO E ACABAMENTO DE CONCRETO EM ESTRUTURAS. AF_12/2015	CONFORME PROJETO ESTRUTURAL	1,97	M3
9.3	MONTAGEM E DESMONTAGEM DE FÔRMA DE VIGA, ESCORAMENTO COM PONTALETE DE MADEIRA, PÉ-DIREITO SIMPLES, EM MADEIRA SERRADA, 4 UTILIZAÇÕES. AF_12/2015	CONFORME PROJETO ESTRUTURAL	39,35	M2
9.4	ARMAÇÃO DE PILAR OU VIGA DE UMA ESTRUTURA CONVENCIONAL DE CONCRETO ARMADO EM UMA EDIFICAÇÃO TÉRREA OU SOBRADO UTILIZANDO AÇO CA-50 DE 8,0 MM - MONTAGEM. AF_12/2015	CONFORME PROJETO ESTRUTURAL	139,30	KG
9.5	ARMAÇÃO DE PILAR OU VIGA DE UMA ESTRUTURA CONVENCIONAL DE CONCRETO ARMADO EM UMA EDIFICAÇÃO TÉRREA OU SOBRADO UTILIZANDO AÇO CA-60 DE 5,0 MM - MONTAGEM. AF_12/2015	CONFORME PROJETO ESTRUTURAL	117,60	KG

Geise Medeiros Silva
Eng. Civil
CREA: 120825001-9

ASSOCIAÇÃO MATO-GROSSENSE DOS MUNICÍPIOS

OBRA: PROJETO DE REVITALIZAÇÃO DA PRAÇA DO LAZER
LOCAL: RUA 03, RUA 04, RUA 05 E RUA 06
DATA: 17/05/2018

MEMORIAL DE CÁLCULO

	PILAR			
9.6	CONCRETAGEM DE PILARES, FCK = 25 MPA, COM USO DE BALDES EM EDIFICAÇÃO COM SEÇÃO MÉDIA DE PILARES MENOR OU IGUAL A 0,25 M² - LANÇAMENTO, ADENSAMENTO E ACABAMENTO. AF_12/2015	CONFORME PROJETO ESTRUTURAL	0,62	M3
9.7	MONTAGEM E DESMONTAGEM DE FÔRMA DE PILARES RETANGULARES E ESTRUTURAS SIMILARES COM ÁREA MÉDIA DAS SEÇÕES MENOR OU IGUAL A 0,25 M², PÉ-DIREITO SIMPLES, EM MADEIRA SERRADA, 4 UTILIZAÇÕES. AF_12/2015	CONFORME PROJETO ESTRUTURAL	16,53	M2
9.8	ARMAÇÃO DE PILAR OU VIGA DE UMA ESTRUTURA CONVENCIONAL DE CONCRETO ARMADO EM UMA EDIFICAÇÃO TÉRREA OU SOBRADO UTILIZANDO AÇO CA-50 DE 10,0 MM - MONTAGEM. AF_12/2015	CONFORME PROJETO ESTRUTURAL	103,00	KG
9.9	ARMAÇÃO DE PILAR OU VIGA DE UMA ESTRUTURA CONVENCIONAL DE CONCRETO ARMADO EM UMA EDIFICAÇÃO TÉRREA OU SOBRADO UTILIZANDO AÇO CA-60 DE 5,0 MM - MONTAGEM. AF_12/2015	CONFORME PROJETO ESTRUTURAL	18,90	KG
	LAJE MACIÇA			
9.10	CONCRETO FCK = 25MPA, TRAÇO 1:2,3:2,7 (CIMENTO/ AREIA MÉDIA/ BRITA 1) - PREPARO MECÂNICO COM BETONEIRA 400 L. AF_07/2016	CONFORME PROJETO ESTRUTURAL	1,43	M3
9.11	LANÇAMENTO COM USO DE BALDES, ADENSAMENTO E ACABAMENTO DE CONCRETO EM ESTRUTURAS. AF_12/2015	CONFORME PROJETO ESTRUTURAL	1,43	M3
9.12	MONTAGEM E DESMONTAGEM DE FÔRMA DE LAJE MACIÇA COM ÁREA MÉDIA MENOR OU IGUAL A 20 M², PÉ-DIREITO SIMPLES, EM CHAPA DE MADEIRA COMPENSADA RESINADA, 2 UTILIZAÇÕES. AF_12/2015	CONFORME PROJETO ESTRUTURAL	19,24	M2
9.13	ARMAÇÃO DE LAJE DE UMA ESTRUTURA CONVENCIONAL DE CONCRETO ARMADO EM UMA EDIFICAÇÃO TÉRREA OU SOBRADO UTILIZANDO AÇO CA-50 DE 6,3 MM - MONTAGEM. AF_12/2015	CONFORME PROJETO ESTRUTURAL	28,40	KG
9.14	ARMAÇÃO DE LAJE DE UMA ESTRUTURA CONVENCIONAL DE CONCRETO ARMADO EM UMA EDIFICAÇÃO TÉRREA OU SOBRADO UTILIZANDO AÇO CA-60 DE 5,0 MM - MONTAGEM. AF_12/2015	CONFORME PROJETO ESTRUTURAL	42,10	KG

Geise Medeiros Silva
Eng. Civil
CREA: 120825001-9

ASSOCIAÇÃO MATO-GROSSENSE DOS MUNICÍPIOS

OBRA: PROJETO DE REVITALIZAÇÃO DA PRAÇA DO LAZER
LOCAL: RUA 03, RUA 04, RUA 05 E RUA 06
DATA: 17/05/2018

M E M O R I A L D E C Á L C U L O

10.0	**I M P E R M E A B I L I Z A Ç Ã O**			
10.1	IMPERMEABILIZACAO DE ESTRUTURAS ENTERRADAS, COM TINTA ASFALTICA, DUAS DEMAOS.	79,8*0,75	59,85	M2
	LAJE			
10.2	IMPERMEABILIZACAO DE SUPERFICIE COM EMULSAO ASFALTICA COM ELASTOMERO, INCLUSOS PRIMER E VEU DE POLIESTER	CONFORME PROJETO ESTRUTURAL	11,68	M2

Geise Medeiros Silva
Eng. Civil
CREA: 120825001-9

ASSOCIAÇÃO MATO-GROSSENSE DOS MUNICÍPIOS

OBRA: PROJETO DE REVITALIZAÇÃO DA PRAÇA DO LAZER
LOCAL: RUA 03, RUA 04, RUA 05 E RUA 06
DATA: 17/05/2018

MEMORIAL DE CÁLCULO

11.0	**PISO ELEVADO**			
11.1	ALVENARIA DE VEDAÇÃO DE BLOCOS VAZADOS DE CONCRETO DE 9X19X39CM (ESPESSURA 9CM) DE PAREDES COM ÁREA LÍQUIDA MENOR QUE 6M² SEM VÃOS E ARGAMASSA DE ASSENTAMENTO COM PREPARO MANUAL. AF_06/2014	0,3*(1,92+1,92+2,57+2,07+2,2+6,72+2,14+2,14)+0,3*(2,16+4,02+2,7+2*2,63+2,68+2,68+4,45+2,87+2,72+2,95+3,1+4,4+4,4+2,8+4,09+2,11+1,1+2*2,09)	24,10	M2
11.2	REATERRO MANUAL APILOADO COM SOQUETE. AF_10/2017	0,4*(30,49+120,24)	60,29	M3
11.3	LASTRO DE CONCRETO MAGRO, APLICADO EM PISOS OU RADIERS, ESPESSURA DE 5 CM. AF_07_2016	30,49+120,24	150,73	M2
11.4	CHAPISCO APLICADO EM ALVENARIA (SEM PRESENÇA DE VÃOS) E ESTRUTURAS DE CONCRETO DE FACHADA, COM COLHER DE PEDREIRO. ARGAMASSA TRAÇO 1:3 COM PREPARO MANUAL. AF_06/2014	0,45*2*(11,44+6,46+6,1+2,63)+0,45*2*(7,23+5,13)	35,09	M2
	DEGRAUS			
11.5	ALVENARIA DE VEDAÇÃO DE BLOCOS VAZADOS DE CONCRETO DE 14X19X39CM (ESPESSURA 14CM) DE PAREDES COM ÁREA LÍQUIDA MENOR QUE 6M² SEM VÃOS E ARGAMASSA DE ASSENTAMENTO COM PREPARO EM BETONEIRA. AF_06/2014	0,15*(1,93+3,72+4,1+3,88+3,11)+0,3*(3,22+1,85+4,1+5,23+4,35)	8,13	M2
11.6	REATERRO MANUAL APILOADO COM SOQUETE. AF_10/2017	0,15*(3,72+1,43+4,1+3,88+3,11)+0,3*(3,22+1,35+4,1+5,23+4,35)	7,91	M3
11.7	LASTRO DE CONCRETO MAGRO, APLICADO EM PISOS OU RADIERS, ESPESSURA DE 5 CM. AF_07_2016	0,5*(3,72+1,43+3,22+1,35+4,1*2+5,23+4,35+3,88+3,11)	17,24	M2

Marcelo M. J. de Araujo
Eng. Civil
CREA - MT 033087

ASSOCIAÇÃO MATO-GROSSENSE DOS MUNICÍPIOS

OBRA: PROJETO DE REVITALIZAÇÃO DA PRAÇA DO LAZER
LOCAL: RUA 03, RUA 04, RUA 05 E RUA 06
DATA: 17/05/2018

MEMORIAL DE CÁLCULO

	PINTURA			
11.8	CHAPISCO APLICADO EM ALVENARIA (SEM PRESENÇA DE VÃOS) E ESTRUTURAS DE CONCRETO DE FACHADA, COM COLHER DE PEDREIRO. ARGAMASSA TRAÇO 1:3 COM PREPARO MANUAL. AF_06/2014	17,24+8,13	25,37	M2
11.9	EMBOÇO OU MASSA ÚNICA EM ARGAMASSA TRAÇO 1:2:8, PREPARO MECÂNICO COM BETONEIRA 400 L, APLICADA MANUALMENTE EM PANOS CEGOS DE FACHADA (SEM PRESENÇA DE VÃOS), ESPESSURA DE 25 MM. AF_06/2014	17,24+8,13	25,37	M2
11.10	APLICAÇÃO MANUAL DE PINTURA COM TINTA LÁTEX ACRÍLICA EM PAREDES, DUAS DEMÃOS. AF_06/2014	17,24+8,13	25,37	M2
	REVESTIMENTO CERÂMICO			
11.11	EMBOÇO, PARA RECEBIMENTO DE CERÂMICA, EM ARGAMASSA TRAÇO 1:2:8, PREPARO MECÂNICO COM BETONEIRA 400L, APLICADO MANUALMENTE EM FACES INTERNAS DE PAREDES, PARA AMBIENTE COM ÁREA MENOR QUE 5M2, ESPESSURA DE 20MM, COM EXECUÇÃO DE TALISCAS. AF_06/2014	150,73+35,09	185,82	M2
11.12	REVESTIMENTO CERÂMICO PARA PISO COM PLACAS TIPO ESMALTADA EXTRA DE DIMENSÕES 60X60 CM APLICADA EM AMBIENTES DE ÁREA MENOR QUE 5 M2.	150,73+35,09	185,82	M2

Marcelo M. J. de Araujo
Eng. Civil
CREA - MT 033087

ASSOCIAÇÃO MATO-GROSSENSE DOS MUNICÍPIOS

OBRA: PROJETO DE REVITALIZAÇÃO DA PRAÇA DO LAZER
LOCAL: RUA 03, RUA 04, RUA 05 E RUA 06
DATA: 17/05/2018

MEMORIAL DE CÁLCULO

PLAYGROUND

12.0	**P L A Y G R O U N D**			
	PISO			
12.1	ESCAVAÇÃO MANUAL DE VALAS. AF_03/2016	256,82*0,2	51,36	M3
12.2	REGULARIZACAO E COMPACTACAO DE SUBLEITO ATE 20 CM DE ESPESSURA	CONFORME PROJETO ESTRUTURAL	256,82	M2
12.3	CAMADA DRENANTE COM AREIA MEDIA	256,82*0,2	51,36	M3
	PLAYGROUND			
12.4	FORNECIMENTO E INSTALAÇÃO DO PLAYGROUND	CONFORME PROJETO ARQUITETÔNICO	1,00	CJ

Marcelo M. J. de Araujo
Eng. Civil
CREA - MT 033087

ASSOCIAÇÃO MATO-GROSSENSE DOS MUNICÍPIOS

OBRA: PROJETO DE REVITALIZAÇÃO DA PRAÇA DO LAZER
LOCAL: RUA 03, RUA 04, RUA 05 E RUA 06
DATA: 17/05/2018

MEMORIAL DE CÁLCULO

IMPLANTAÇÃO

13.0	**PERGOLADO**			
13.1	ESCAVAÇÃO MANUAL PARA BLOCO DE COROAMENTO OU SAPATA, SEM PREVISÃO DE FÔRMA. AF_06/2017	PI()*0,635^2/4*0,8*8	2,02	M3
13.2	LASTRO DE CONCRETO MAGRO, APLICADO EM BLOCOS DE COROAMENTO OU SAPATAS, ESPESSURA DE 5 CM. AF_08/2017	PI()*0,635^2/4*8	2,53	M2
13.3	CONCRETO FCK = 25MPA, TRAÇO 1:2,3:2,7 (CIMENTO/ AREIA MÉDIA/ BRITA 1) - PREPARO MECÂNICO COM BETONEIRA 400 L. AF_07/2016	PI()*0,635^2/4*0,8*8	2,02	M3
13.4	LANCAMENTO/APLICACAO MANUAL DE CONCRETO EM FUNDACOES	PI()*0,635^2/4*0,8*8	2,02	M3
13.5	INSTALÇAO DE VIGAS DE MADEIRA NO PERGOLADO METÁLICO	CONFORME PROJETO ARQUITETÔNICO	1,00	UN
13.6	FORNECIMENTO E INSTALÇÃO DA ESTRUTURA METÁLICA DO PERGOLADO	CONFORME PROJETO ESTRUTURAL	1,00	UN

Marcelo M. J. de Araujo
Eng. Civil
CREA - MT 033087

ASSOCIAÇÃO MATO-GROSSENSE DOS MUNICÍPIOS

OBRA: PROJETO DE REVITALIZAÇÃO DA PRAÇA DO LAZER
LOCAL: RUA 03, RUA 04, RUA 05 E RUA 06
DATA: 17/05/2018

MEMORIAL DE CÁLCULO

14.0	**PISOS**			
14.1	REGULARIZACAO E COMPACTACAO MANUAL DE TERRENO COM SOQUETE	402,07+318,14+1273,04+641,53+587,79	3.222,57	M2
14.2	LASTRO DE CONCRETO MAGRO, APLICADO EM PISOS OU RADIERS, ESPESSURA DE 5 CM. AF_07_2016	CONFORME PROJETO ARQUITETÔNICO	318,14	M2
14.3	REVESTIMENTO CERÂMICO PARA PISO COM PLACAS TIPO ESMALTADA EXTRA DE DIMENSÕES 60X60 CM APLICADA EM AMBIENTES DE ÁREA MAIOR QUE 10 M2.	CONFORME PROJETO ARQUITETÔNICO	318,14	M2
14.4	EXECUÇÃO DE PASSEIO (CALÇADA) OU PISO DE CONCRETO COM CONCRETO MOLDADO IN LOCO, FEITO EM OBRA, ACABAMENTO CONVENCIONAL, NÃO ARMADO. AF_07/2016	0,07*(402,07+587,79+641,53)	114,19	M3
14.5	EXECUÇÃO DE PASSEIO EM PISO INTERTRAVADO, COM BLOCO RETANGULAR COLORIDO DE 20 X 10 CM, ESPESSURA 6 CM. AF_12/2015	CONFORME PROJETO ARQUITETÔNICO	1.273,04	M2

15.0	**ESTACIONAMENTO**			
15.1	REGULARIZACAO E COMPACTACAO DE SUBLEITO ATE 20 CM DE ESPESSURA	CONFORME PROJETO ARQUITETÔNICO	1.033,13	M2
15.2	BASE DE SOLO CIMENTO 2% MISTURA EM USINA, COMPACTACAO 100% PROCTOR INTERMEDIARIO, EXCLUSIVE ESCAVACAO, CARGA E TRANSPORTE DO SOLO	1033,13*0,2	206,62	M3
15.3	EXECUÇÃO DE PÁTIO/ESTACIONAMENTO EM PISO INTERTRAVADO, COM BLOCO RETANGULAR COR NATURAL DE 20 X 10 CM, ESPESSURA 6 CM. AF_12/2015	CONFORME PROJETO ARQUITETÔNICO	1.033,13	M2

16.0	**INSTALAÇÕES ELÉTRICAS**			

17.0	**PINTURAS**			
	PISOS			
17.1	PINTURA ACRILICA EM PISO CIMENTADO DUAS DEMAOS	402,07+641,53	1.043,60	M2

18.0	**URBANIZAÇÃO E SERVIÇOS EXTERNOS**			
18.1	LASTRO DE SEIXO ROLADO	0,03*117,89	3,53	M3
18.2	PLANTIO DE GRAMA ESMERALDA EM ROLO	CONFORME PROJETO ARQUITETÔNICO	4.237,92	M2
18.3	PLANTIO DE PALMEIRA EM CAVAS DE 80X80X80 CM - PALMEIRA MANILA	CONFORME PROJETO ARQUITETÔNICO	20,00	UN
18.4	PLANTIO DE ARVORE REGIONAL, ALTURA MAIOR QUE 2,00M, EM CAVAS DE 80X80X80CM - RABO DE RAPOSA	CONFORME PROJETO ARQUITETÔNICO	9,00	UN

Marcelo M. J. de Araujo
Eng. Civil
CREA - MT 033087

ASSOCIAÇÃO MATO-GROSSENSE DOS MUNICÍPIOS

OBRA: PROJETO DE REVITALIZAÇÃO DA PRAÇA DO LAZER
LOCAL: RUA 03, RUA 04, RUA 05 E RUA 06
DATA: 17/05/2018

MEMORIAL DE CÁLCULO

19.0	**ACESSIBILIDADE**			
19.1	LASTRO DE CONCRETO MAGRO, APLICADO EM PISOS OU RADIERS, ESPESSURA DE 5 CM. AF_07_2016	0,25*(54,49+0,75+0,75+3,29+1,5+34,92+0,5+0,5+7,38+0,75+2*(0,75+3,59+1,5)+84,55+0,75+7,41+0,5+0,5+44,68+0,75+0,75+3,27+1,5+44,83+0,5+0,5+7,41+0,75+0,75+3,47+1,5+84,55+0,75+0,75+3,47+1,5+7,38+0,5+0,5)	105,07	M2
19.2	PISO TÁTIL ALERTA OU DIRECIONAL DE BORRACHA 25 X25 CM, ASSENTADO COM COLA	0,25*(54,49+0,75+0,75+3,29+1,5+34,92+0,5+0,5+7,38+0,75+2*(0,75+3,59+1,5)+84,55+0,75+7,41+0,5+0,5+44,68+0,75+0,75+3,27+1,5+44,83+0,5+0,5+7,41+0,75+0,75+3,47+1,5+84,55+0,75+0,75+3,47+1,5+7,38+0,5+0,5)	105,07	M2

20.0	**SERVIÇOS COMPLEMENTARES**			
20.1	PLACA DE INAUGURAÇÃO EM ALUMÍNIO 0,40 X 0,60 M - FORNCIMENTO E COLOCAÇÃO	PLACA DE INAUGURAÇÃO	1,00	UN
20.2	LIMPEZA DE SUPERFICIES COM JATO DE ALTA PRESSAO DE AR E AGUA	CONFORME PROJETO ARQUITETÔNICO	12.100,93	M2

Marcelo M. J. de Araujo
Eng. Civil
CREA - MT 033087

ASSOCIAÇÃO MATO-GROSSENSE DOS MUNICÍPIOS

COORDENAÇÃO DE PROJETOS

OBRA: PROJETO DE REVITALIZAÇÃO DA PRAÇA DO LAZER
LOCAL: RUA 03, RUA 04, RUA 05 E RUA 06

CRONOGRAMA FÍSICO FINANCEIRO

DESC. DO SERVIÇOS	30 DIAS	%	60 DIAS	%	90 DIAS	%	120 DIAS	%	150 DIAS	%	180 DIAS	%	210 DIAS	%	240 DIAS	%	TOTAL	%
ADMINISTRAÇÃO OBRA	1.507,79	5,00	4.194,66	13,91	3.112,07	10,32	4.508,28	14,95	4.915,38	16,30	3.660,90	12,14	6.254,30	20,74	2.002,34	6,64	30.155,72	3,41
SERVIÇOS INICIAIS	23.525,95	100,00	-		-		-		-		-		-		-		23.525,95	2,66
BANCOS E CERCA DE EUCALÍPTO																		
FUNDAÇÃO	10.075,80	100,00	-		-		-		-		-		-		-		10.075,80	1,14
IMPERMEABILIZAÇÃO	2.267,38	100,00	-		-		-		-		-		-		-		2.267,38	0,26
BANCOS E FLOREIRAS	6.688,75	25,00	20.066,25	75,00	-		-		-		-		-		-		26.755,00	3,03
CERCA DE EUCALÍPTO	-		8.974,37	50,00	8.974,37	50,00	-		-		-		-		-		17.948,73	2,03
PISO ELEVADO																		
MOVIMENTO DE TERRA	-		1.515,44	100,00	-		-		-		-		-		-		1.515,44	0,17
FUNDAÇÃO	-		8.909,37	100,00	-		-		-		-		-		-		8.909,37	1,01
ESTRUTURA	-		6.389,02	50,00	6.389,02	50,00	-		-		-		-		-		12.778,03	1,45
IMPERMEABILIZAÇÃO	-		792,31	50,00	792,31	50,00	-		-		-		-		-		1.584,61	0,18
PISO ELEVADO	-		-		-		30.383,38	100,00	-		-		-		-		30.383,38	3,44
PLAYGROUND																		
PLAYGROUND	-		-		-		-		-		-		15.946,45	50,00	15.946,45	50,00	31.892,90	3,61
IMPLANTAÇÃO																		
PERGOLADO	-		-		-		4.779,35	25,00	14.338,04	75,00	-		-		-		19.117,39	2,16
PISOS	-		-		-		44.169,64	20,00	44.169,64	20,00	44.169,64	20,00	88.339,28	40,00	-		220.848,19	24,99
ESTACIONAMENTO	-		-		-		-		29.298,65	40,00	29.298,65	40,00	14.649,32	20,00	-		73.246,62	8,29
INSTALAÇÕES ELÉTRICAS	-		71.608,46	30,00	71.608,46	30,00	47.738,97	20,00	47.738,97	20,00	-		-		-		238.694,86	27,01
PINTURAS	-		-		-		-		3.053,57	20,00	3.053,57	20,00	9.160,72	60,00	-		15.267,86	1,73
URBANIZAÇÃO E SERVIÇOS EXTERNOS	-		-		-		-		-		17.205,00	25,00	34.409,99	50,00	17.205,00	25,00	68.819,98	7,79
ACESSIBILIDADE	-		-		-		-		-		10.259,45	40,00	15.389,18	60,00	-		25.648,63	2,90
SERVIÇOS COMPLEMENTARES	-		-		-		-		-		-		-		24.185,63	100,00	24.185,63	2,74
VALOR TOTAL	**44.065,67**	**4,99**	**122.449,86**	**13,86**	**90.876,21**	**10,28**	**131.579,62**	**14,89**	**143.514,25**	**16,24**	**107.647,21**	**12,18**	**184.149,23**	**20,84**	**59.339,41**	**6,72**	**883.621,47**	**100,00**
VALOR ACUMULADO	**44.065,67**	**4,99**	**166.515,53**	**18,84**	**257.391,74**	**29,13**	**388.971,36**	**44,02**	**532.485,62**	**60,26**	**640.132,82**	**72,44**	**824.282,06**	**93,28**	**883.621,47**	**100,00**	**883.621,47**	**100,00**

Marcelo M. J. de Araujo
Eng. Civil
CREA - MT 033087

ASSOCIAÇÃO MATO-GROSSENSE DOS MUNICÍPIOS

SITE: **www.amm.org.br** - e-mail: **centraldeprojetosamm@gmail.com**
AV. RUBENS DE MENDONÇA Nº 3.920 - CEP: 78,000-070 - CUIABÁ - MT
FONE: (65) 2123-1200 - FAX: 2123-1251

Ref.: Tabela de Serviços
SINAPI (OUTUBRO/2017)
COM DESONERAÇÃO
e/ou composições PiniTCPO

BDI **28,35%**

C O O R D E N A Ç Ã O D E P R O J E T O S

OBRA: PROJETO DE REVITALIZAÇÃO DA PRAÇA DO LAZER — **DATA:** 17/05/2018
LOCAL: RUA 03, RUA 04, RUA 05 E RUA 06 — **LEIS SOCIAIS:** 88,80%

BDI

ITEM	DISCRIMINAÇÃO	PERCENTUAL (%)
1	**ADMINISTRAÇÃO DA OBRA**	**6,00**
1.1	**AC -** Administração Central	3,00
1.2	**DF -** Custos Financeiras	1,23
1.3	**C -** Riscos	0,97
1.4	**S -** Seguros	0,80
1.5	**G -** Garantias	0,00
2.0	**LUCRO**	**7,06**
2.1	**L -** Lucro Operacional	7,06
3.0	**TRIBUTOS**	**10,15**
3.1	**ISS	2,00
3.2	Cofins	3,00
3.3	Pis	0,65
3.4	Contribuição Previdenciária - Lei nº 12.546/13	4,50

**ISS - Repassado pelo município

Segundo o que determina a lei nº 8.666/93, admite-se fixar o percentual de BDI, dede que seguindo as técnicas da Engenharia e Custos.

TAXA DE BDI A SER APLICADA SOBRE O CUSTO DIRETO	**26,37%**
VALOR DA OBRA	**R$ 883.621,47**

Não incidem IRPJ e CSLL na composição de Tributos.

CÁLCULO DO BDI

$$BDI = \frac{(1 + AC + S + R + G)(1 + DF)(1 + L)}{(1-I)} - 1$$

	ISS - Imposto Sobre Serviços
5,00%	ISS - Repassado pelo município
40%	% SOBRE MAO DE OBRA

Marcelo M. J. de Araujo
Eng. Civil
CREA - MT 033087

	ASSOCIAÇÃO MATO-GROSSENSE DOS MUNICÍPIOS	Ref.: Tabela de Serviços SINAPI (OUTUBRO/2017) COM DESONERAÇÃO e/ou composições PiniTCPO	
	SITE: **www.amm.org.br** - e-mail: **centraldeprojetosamm@gmail.com** AV. RUBENS DE MENDONÇA Nº 3.920 - CEP: 78,000-070 - CUIABÁ - MT FONE: (65) 2123-1200 - FAX: 2123-1251	**BDI**	**24,52%**

OBRA: PROJETO DE REVITALIZAÇÃO DA PRAÇA DO LAZER **DATA:** 17/05/2018

LOCAL: RUA 03, RUA 04, RUA 05 E RUA 06 **LEIS SOCIAIS:** **88,80%**

ENCARGOS SOCIAIS SOBRE A MÃO DE OBRA

CÓDIGO	DESCRIÇÃO	COM DESONERAÇÃO		SEM DESONERAÇÃO	
		HORISTA %	MENSALISTA %	HORISTA %	MENSALISTA %
	GRUPO A				
A1	INSS	0,00%	0,00%	20,00%	20,00%
A2	SESI	1,50%	1,50%	1,50%	1,50%
A3	SENAI	1,00%	1,00%	1,00%	1,00%
A4	INCRA	0,20%	0,20%	0,20%	0,20%
A5	SEBRAE	0,60%	0,60%	0,60%	0,60%
A6	SALÁRIO EDUCAÇÃO	2,50%	2,50%	2,50%	2,50%
A7	SEGURO CONTRA ACIDENTES DE TRABALHO	3,00%	3,00%	3,00%	3,00%
A8	FGTS	8,00%	8,00%	8,00%	8,00%
A9	SECONCI	0,00%	0,00%	0,00%	0,00%
A	**TOTAL**	**16,80%**	**16,80%**	**36,80%**	**36,80%**
	GRUPO B				
B1	REPOUSO SEMANAL REMUNERADO	17,77%	NÃO INCIDE	17,77%	NÃO INCIDE
B2	FERIADOS	3,67%	NÃO INCIDE	3,67%	NÃO INCIDE
B3	AUXÍLIO - ENFERMIDADE	0,92%	0,70%	0,92%	0,70%
B4	13º SALÁRIO	11,03%	8,33%	11,03%	8,33%
B5	LICENÇA PATERNIDADE	0,07%	0,05%	0,07%	0,05%
B6	FALTAS JUSTIFICADAS	0,74%	0,56%	0,74%	0,56%
B7	DIAS DE CHUVAS	1,10%	NÃO INCIDE	1,10%	NÃO INCIDE
B8	AUXÍLIO ACIDENTE DE TRABALHO	0,11%	0,08%	0,11%	0,08%
B9	FÉRIAS GOZADAS	13,20%	9,97%	13,20%	9,97%
B10	SALÁRIO MATERNIDADE	0,03%	0,02%	0,03%	0,02%
B	**TOTAL**	**48,64%**	**19,71%**	**48,64%**	**19,71%**
	GRUPO C				
C1	AVISO PRÉVIO INDENIZADO	7,94%	6,00%	7,94%	6,00%
C2	AVISO PRÉVIO TRABALHADO	0,19%	0,14%	0,19%	0,14%
C3	FÉRIAS INDENIZADAS	0,89%	0,67%	0,89%	0,67%
C4	DEPÓSITO RESCISÃO SEM JUSTA CAUSA	4,83%	3,65%	4,83%	3,65%
C5	INDENIZAÇÃO ADICIONAL	0,67%	0,50%	0,67%	0,50%
C	**TOTAL**	**14,52%**	**10,96%**	**14,52%**	**10,96%**
	GRUPO D				
D1	REINCIDÊNCIA DE GRUPO **A** SOBRE GRUPO **B**	8,17%	3,31%	17,90%	7,25%
D2	REINCIDÊNCIA DE GRUPO A SOBRE AVISO PRÉVIO TRABALHADO E REINCIDÊNCIA DO FGTS SOBRE AVISO PRÉVIO INDENIZADO	0,67%	0,50%	0,71%	0,53%
D	**TOTAL**	**8,84%**	**3,81%**	**18,61%**	**7,78%**
		88,80%	**51,28%**	**118,57%**	**75,25%**

Marcelo M. J. de Araujo
Eng. Civil
CREA - MT 033087